DA 2668
Fläkt för inbyggnad i kåpa
med energisparande LED-belysning och tryckknappar för bekväm användning.



- Individuell köksdesign – helt integrerad med bredd på 580 mm
- Unik användarkomfort – Con@ctivity
- Kraftfull – 585 m3/h i boosterläget
- Elegant och effektivt – kantsugpaneler
- Effektiv filtrering – fettfilter av rostfritt stål med 10 skikt



EAN: 4002516019435 / Materialnummer: 10880040 /
Gamla materialnummer: 28266855NER

Allmän information	
Modellbeteckning	DA 2668
Tillverkarens materialnummer	10880040
EAN-nummer	4002516019435
Marknadsföringsklass	Platinum
Konstruktion	
Fläkt för inbyggnad i kåpa	•
Konstruktion och design	
Färg	Rostfritt stål
Funktioner	
Typ av fläkt	ombyggbar
Nödvänd. extra ombyggn.sats cirkulationsdrift	DUU 151
Nödvändigt extra aktivt kolfilter	DKF 19-P
Design	
Kantuppsugning	•
Användarkomfort	
Anslutning till Miele@home	•
Elektronisk styrning	•
Con@ctivity	Ja
Effektlägen (antal utan boosterläge)	3
Styrning	Strömbrytare med lätt beröring och LED-belysning
Appen Miele@mobile	•
Boosterlägen	1
Eftergångstid 5 till 15 minuter	•
Indikering byte fettfilter	•
Indikering byte aktivt kolfilter	•
Smart Extras	
RemoteUpdate	•
Pushmeddelanden	•
Smart Home Integration	•
Smart Extras	
Google-röststyrning	•
Effektivitet	
Energieffektivitetsklass (A+++ till D)	A+
Årlig energiförbrukning i kWh/år	28,4
PowerManagement-system	•
Årlig energiförbrukning i kWh/år	28,4
Fluiddynamisk effektivitetsklass	A
Belysningseffektivitetsklass	A
Fettfiltreringseffektivitetsklass	A
Skötselkomfort	
Lättskött innerutrymme i fläktkåpan CleanCover	•
Filtersystem	
Antal fettfilter i rostfritt stål som kan diskas i maskin (10 lager)	2
Belysning	
Antal x Watt	2 x 4,5 W

DA 2668
Fläkt för inbyggnad i kåpa
med energisparande LED-belysning och tryckknappar för bekväm användning.



EAN: 4002516019435 / Materialnummer: 10880040 /
Gamla materialnummer: 28266855NER

Belysningsstyrka i lux	700 lx
Färgtemperatur i K	3500 Kelvin
Belysning med dimmerfunktion	•
Fläkt	
Dubbelsidigt fläktsug	•
Frånluft	
Fläkteffekt steg 1 (m³/h) enligt EN 61591	175
Fläkteffekt steg 2 (m³/h) enligt EN 61591	265
Fläkteffekt steg 3 (m³/h) enligt EN 61591	365
Fläkteffekt boosterläge (m³/h)	585
Ljudeffekt steg 1 (dB(A) re1pW) enligt EN 60704-3	35,0
Ljudeffekt steg 2 (dB(A) re1pW) enligt EN 60704-3	44,0
Ljudeffekt steg 3 (dB(A) re1pW) enligt EN 60704-3	51,0
Ljudeffekt boosterläge (dB(A) re1pW) enl. EN 60704-3	64,0
Ljudtryck steg 1 (dB(A) re20µPa) enligt EN 60704-2-13	21,0
Ljudtryck steg 2 (dB(A) re20µPa) enligt EN 60704-2-13	29,0
Ljudtryck steg 3 (dB(A) re20µPa) enligt EN 60704-2-13	37,0
Ljudtryck boosterläge (dB(A) re20µPa) enl. EN 60704-2-13	50,0
Cirkulationsdrift	
Fläkteffekt steg 1 (m³/h) enligt EN 61591	115
Fläkteffekt steg 2 (m³/h) enligt EN 61591	200
Fläkteffekt steg 3 (m³/h) enligt EN 61591	330
Fläkteffekt boosterläge (m³/h) enligt EN 61591	490
Ljudeffekt steg 1 (dB(A) re1pW) enligt EN 60704-3	46,0
Ljudtrycksnivå i intensivnivå (dB(A) re 1 pW) enligt EN 60704-3	74,0
Ljudeffekt steg 2 (dB(A) re1pW) enligt EN 60704-3	56,0
Ljudeffekt steg 3 (dB(A) re1pW) enligt EN 60704-3	64,0
Ljudtryck steg 1 (dB(A) re20µPa) enligt EN 60704-2-13	32,0
Ljudtryck steg 2 (dB(A) re20µPa) enligt EN 60704-2-13	42,0
Ljudtryck steg 3 (dB(A) re20µPa) enligt EN 60704-2-13	49,0
Ljudtrycksnivå i intensivnivå (dB(A) re 20 µPa) enligt EN 60704-2-13	60,0
Säkerhet	
Säkerhetsavstängning	•
Tekniska data	
Minsta avstånd över elektriska hällar, mm	450
Fläktkåpans bredd, mm	580
Fläktkåpans höjd, mm	63
Minsta höjd över gashällar (max. 12,6 kW totaleffekt, brännare ≤ 4,5 kW) i mm	650
Nettovikt i kg	12,0
Fläktkåpans djup, mm	293
Längd anslutningskabel, m	1,5
Skyddskontakt	•
Total anslutningseffekt, KW	0,08
Spänning i V	230
Säkring i A	10

DA 2668
Fläkt för inbyggnad i kåpa
med energisparande LED-belysning och tryckknappar för bekväm användning.



EAN: 4002516019435 / Materialnummer: 10880040 /
Gamla materialnummer: 28266855NER

Fasantal	1
Frekvens i Hz	50
Monteringsanvisningar	
Frånluftsanslutning tak	•
Diameter frånluftsstos, mm	150
Kombination med wifi-anslutn.bar Miele häll	rekommenderas
Medföljande tillbehör	
Kallrasskydd	•

DA 2668

Fläkt för inbyggnad i kåpa

med energisparande LED-belysning och tryckknappar för bekväm användning.

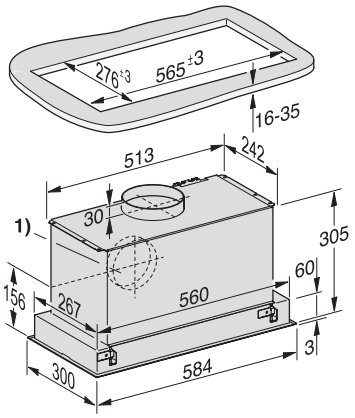

DA2668 Integrated cooker hood (Installation drawing)

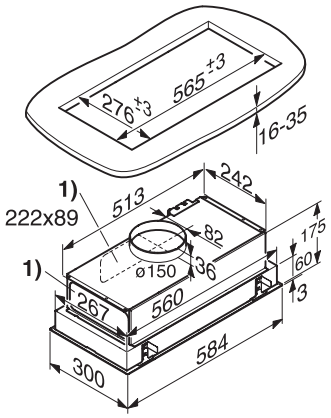

DA 2668 EXT Integrated cooker hood (Installation drawing)