ESW 7010

Handtagsfri mat- och porslinsvärmare med 14 cm höjd
för att förvärma porslin, hålla mat varm och tillaga med låg temperatur.



- Den ultimata njutningen – tillagning med låg temperatur
- Alltid rätt temperatur – fyra funktioner
- Bekvämt och enkelt – touchstyrning
- Enkel öppning av lådan – Push2open
- Säkerhet framför allt – timerfunktion med automatisk avstängning

EAN: 4002516130901 / Materialnummer: 11100190 /
Gamla materialnummer: 30701020NER

Allmän information	
Modellbeteckning	ESW 7010
Tillverkarens materialnummer	11100190
EAN-nummer	4002516130901
Konstruktion och design	
PureLine	•
VitroLine	•
Färg	Obsidiansvart
ArtLine	•
Handtagslös	•
Produktens typ och design	
Gourmetlåda	•
Program	
Värma koppar	•
Värma tallrikar	•
Njutningsfördelar	
Förvärmning av porslin	•
Varmhållning av mat	•
Perfekta resultat vid tillagning med låg temperatur	•
Varmhålla mat	•
Tillagning vid låg temperatur	•
Användarkomfort	
Anslutning till Miele@home	•
Manöverpanel med touchknappar	•
Helt utdragbara skenor	•
Manöverpanel med symboler	•
Push2open	•
Programmering av stopp	•
Timer	•
Sabbat- och Yom Tov-program	•
Smart Extras	
Pushmeddelanden	•
Recept	•
Smart Extras	
Google-röststyrning	•
Smart Home Integration	•
Effektivitet	
Anslutningseffekt i frånläge i W	0,3
Anslutningseffekt i standbyläge i W	0,8
Anslutningseffekt i nätverksanslutet standbyläge i W	2,0
Tid till automatisk koppling i frånläge i min	20
Tid till automatisk koppling i standbyläge i min	20
Tid till automatisk koppling i nätverksanslutet standbyläge i min	20
Skötselkomfort	
Infälld manöverpanel	•
Säkerhet	
Sval front	•

ESW 7010

Handtagsfri mat- och porslinsvärmare med 14 cm höjd
för att förvärma porslin, hålla mat varm och tillaga med låg temperatur.



EAN: 4002516130901 / Materialnummer: 11100190 /
Gamla materialnummer: 30701020NER

Antiglidmatta	•
Säkerhetsavstängning	•
Tillbehörslåda	
Kapacitet	6 standardkuvert
Tekniska data	
Minsta temperatur i °C	40
Max temperatur i °C	85
Produktbredd i mm	595
Produkthöjd i mm	141
Produktdjup i mm	570
Total anslutningseffekt, KW	0,70
Spänning i V	230
Frekvens i Hz	50 - 60
Säkring i A	10
Fasantal	1
Användbar invändig höjd i mm	80
Nätanslutningskabel med nätkontakt	•
Anslutningskabelns längd i m	2,0
Medföljande tillbehör	
Antiglidmatta	1

ESW 7010

Handtagsfri mat- och porslinsvärmare med 14 cm höjd
för att förvärma porslin, hålla mat varm och tillaga med låg temperatur.

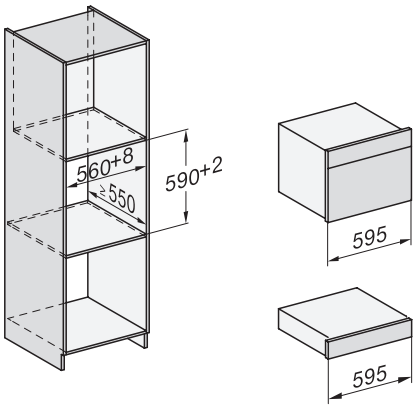

Installation_DG_DGM_DGC_XL_ESW7x10_EVS7010, installation drawings

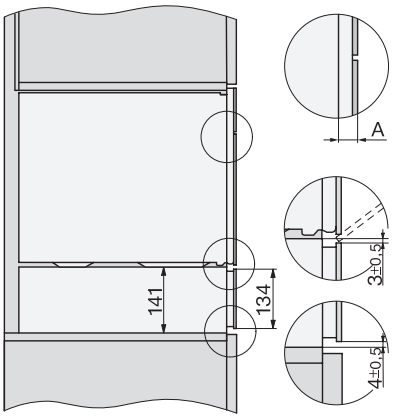

Side view_DG_DGM_ESW7x10_EVS7010 installation drawings

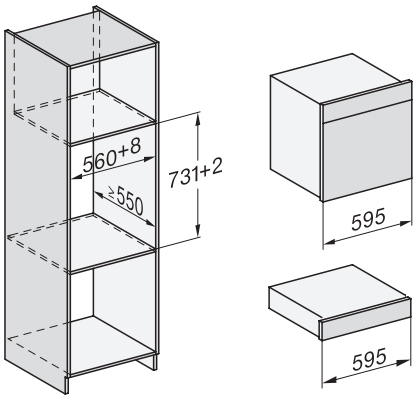

Installation_DGC_XXL_ESW7x10_EVS7010 installation drawings

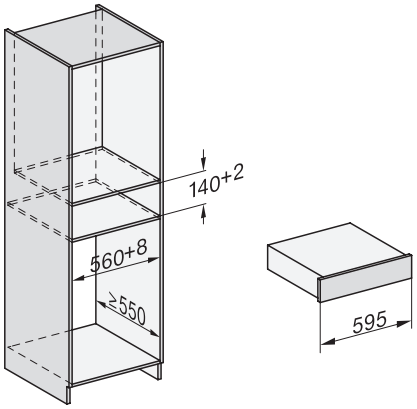

built-in ESW7x10 EVS7010, installation drawing

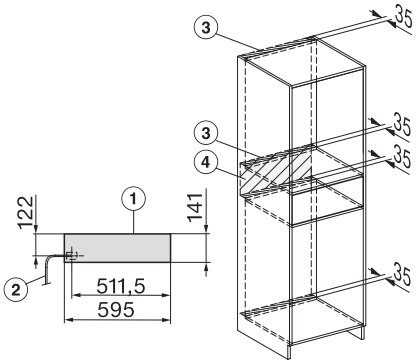

Installation ESW7x10, installation drawing, AU, GB

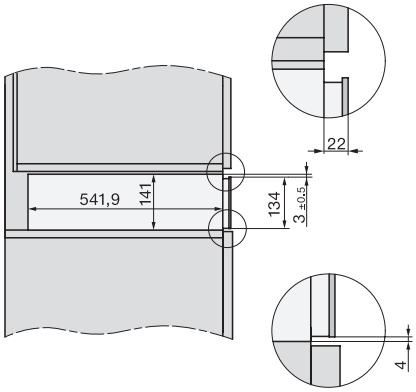

side view ESW7x10 EVS7010, installation drawing