ESW 7020

Handtagsfri mat- och porslinsvärmare med 29 cm höjd
för att förvärma porslin, hålla mat varm och tillaga med låg temperatur.



- Den ultimata njutningen – tillagning med låg temperatur
- Alltid rätt temperatur – fyra funktioner
- Bekvämt och enkelt – touchstyrning
- Enkel öppning av lådan – Push2open
- Säkerhet framför allt – timerfunktion med automatisk avstängning

EAN: 4002516131304 / Materialnummer: 11100220 /
Gamla materialnummer: 30702020NER

Allmän information	
Modellbeteckning	ESW 7020
Tillverkarens materialnummer	11100220
EAN-nummer	4002516131304
Konstruktion och design	
PureLine	•
VitroLine	•
Färg	Obsidiansvart
ArtLine	•
Handtagslös	•
Produktens typ och design	
Gourmetlåda	•
Program	
Värma koppar	•
Värma tallrikar	•
Njutningsfördelar	
Förvärmning av porslin	•
Varmhållning av mat	•
Perfekta resultat vid tillagning med låg temperatur	•
Varmhålla mat	•
Tillagning vid låg temperatur	•
Användarkomfort	
Anslutning till Miele@home	•
Manöverpanel med touchknappar	•
Helt utdragbara skenor	•
Manöverpanel med symboler	•
Push2open	•
Programmering av stopp	•
Timer	•
Sabbat- och Yom Tov-program	•
Smart Extras	
Pushmeddelanden	•
Recept	•
Smart Extras	
Google-röststyrning	•
Smart Home Integration	•
Effektivitet	
Anslutningseffekt i frånläge i W	0,3
Anslutningseffekt i standbyläge i W	0,8
Anslutningseffekt i nätverksanslutet standbyläge i W	2,0
Tid till automatisk koppling i frånläge i min	20
Tid till automatisk koppling i standbyläge i min	20
Tid till automatisk koppling i nätverksanslutet standbyläge i min	20
Skötselkomfort	
Infälld manöverpanel	•
Säkerhet	
Sval front	•

ESW 7020

Handtagsfri mat- och porslinsvärmare med 29 cm höjd
för att förvärma porslin, hålla mat varm och tillaga med låg temperatur.



EAN: 4002516131304 / Materialnummer: 11100220 /
Gamla materialnummer: 30702020NER

Antiglidmatta	•
Säkerhetsavstängning	•
Tillbehörslåda	
Kapacitet	12 standardkuvert
Tekniska data	
Minsta temperatur i °C	40
Max temperatur i °C	85
Produktbredd i mm	595
Produkthöjd i mm	289
Produktdjup i mm	570
Total anslutningseffekt, KW	0,70
Spänning i V	230
Frekvens i Hz	50 - 60
Säkring i A	10
Fasantal	1
Användbar invändig höjd i mm	230
Nätanslutningskabel med nätkontakt	•
Anslutningskabelns längd i m	2,0
Medföljande tillbehör	
Antiglidmatta	1
Avställningsgaller för ökad kapacitet	1

ESW 7020

Handtagsfri mat- och porslinsvärmare med 29 cm höjd
för att förvärma porslin, hålla mat varm och tillaga med låg temperatur.

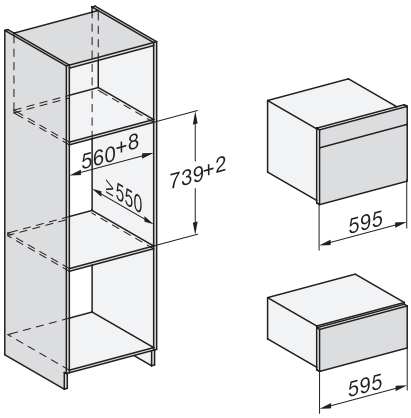

Installation DG, DGM, DGC XL, ESW7x20 installation drawings

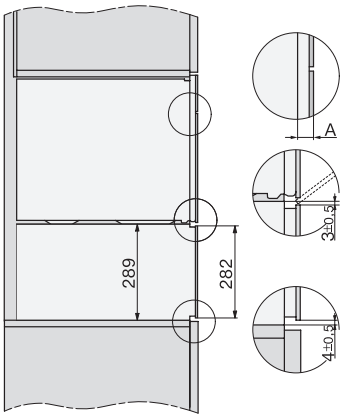

side view, DG, DGM, ESW7x20 installation drawings

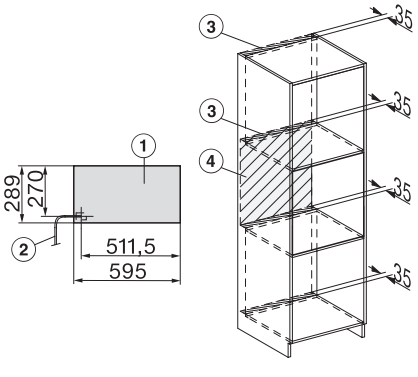

Installation, ESW7x20, DGM7x4x installation drawings

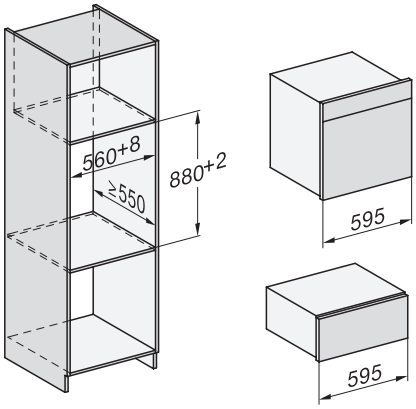

Installation DGC XXL, ESW7x20 installation drawings

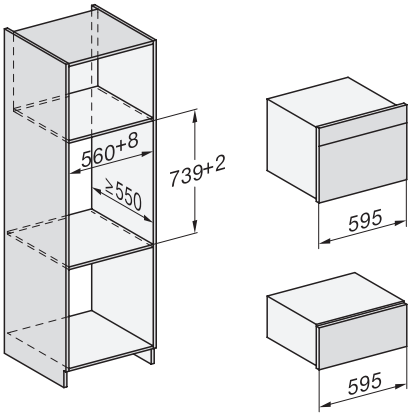

ESW7020, Installation drawings, XL combination niche height

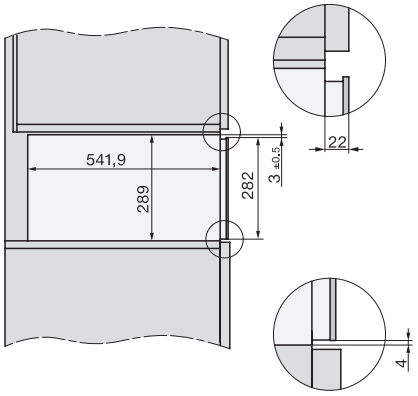

side view ESW7x20, installation drawing

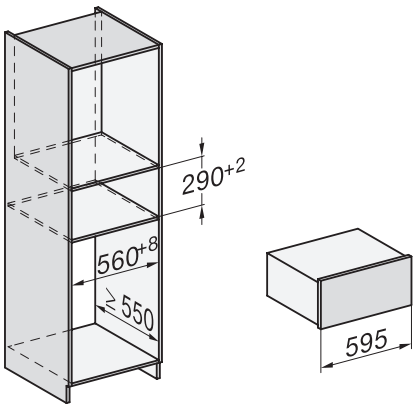

built-in ESW7x20, installation drawing

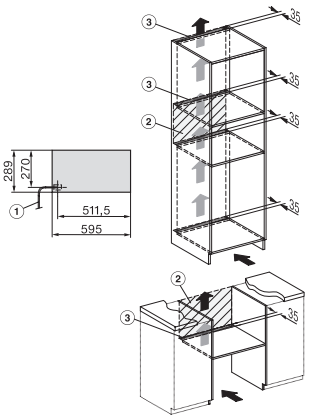

Installation ESW7x20, installation drawing