H 7860 BPX
Handtagsfri ugn
i en perfekt kombinerbar design med stektermometer och BrilliantLight.



- Stor touchdisplay med närhetssensor – M Touch + MotionReact
- Ha koll på maten jämt och överallt – kamera i tillagningsutrymmet
- Minimal rengöringsinsats – Pyrolytisk rengöringsutrustning& PyroFit
- Speciellt lätta degar och fint brynta skorpor – Kombitillagning
- Garanterar att maten inte lagas för länge – TasteControl



EAN: 4002516175254 / Materialnummer: 11130390 /
Gamla materialnummer: 22786075NER

Allmän information	
Modellbeteckning	H 7860 BPX
Tillverkarens materialnummer	11130390
EAN-nummer	4002516175254
Marknadsföringsklass	Diamond
Konstruktion och design	
Färg	Grafitgrå
ArtLine	•
Handtagslös	•
Produktens typ och design	
Ugn	•
Njutningsfördelar	
TasteControl	•
Snabbuppvärmning	•
Förvärmning	•
Stektermometer	Trådlös
Varmhållning	•
CrispFunction	•
Funktioner	
Varmluft plus	•
Över- och undervärme	•
Kombitillagning	•
Kombitillagning med stekautomatik	•
Kombitillagning med varmluft plus	•
Kombitillagning med intensivbakning	•
Kombitillagning med över-/undervärme	•
Intensivbakning	•
Stekautomatik	•
Varmluftsgrillning	•
Grill	•
Grill liten	•
Övervärme	•
Undervärme	•
Tillagning med låg temperatur	•
Upptining	•
Automatikprogram	•
Landsspecifika automatikprogram	•
Specialprogram	•
Användarkomfort	
Anslutning till Miele@home	•
Display	M Touch
Kamera i tillagningsutrymmet	•
SoftOpen	•
Touch2Open	•
MultiLingua	•
MyMiele	•
Hjälpfunktion	•
Programmerbara tidsinställda ångpuffar	•

H 7860 BPX
Handtagsfri ugn
i en perfekt kombinerbar design med stektermometer och BrilliantLight.



EAN: 4002516175254 / Materialnummer: 11130390 /
Gamla materialnummer: 22786075NER

Polyfona ljudsignaler	•
Tidsvisning	•
Tidssynkronisering	•
Datumvisning	•
Äggklocka	•
Programmering tillagningstidsstart	•
Programmering tillagningstidsslut	•
Programmering av tillagningstid	•
Temperaturvisning	•
Ljudsignal vid uppnådd temperatur	•
Temperaturförslag	•
Egna program	•
Individuella inställningar	•
Smart Extras	
Pushmeddelanden	•
Smart Food ID	•
Recept	•
FoodView	•
Smart Extras	
RemoteUpdate	•
Google-röststyrning	•
Smart Home Integration	•
Effektivitet	
Energieffektivitetsklass (A+++ till D)	A+
Automatisk restvärmeanvändning	•
Anslutningseffekt i frånläge i W	0,3
Anslutningseffekt i beredskapsläge i W	0,8
Anslutningseffekt i nätverksanslutet standbyläge i W	2,0
Tid till automatisk växling till frånläge i min	20
Tid till automatisk växling till standby i min	20
Tid till automatisk växling till nätverksanslutet standbyläge i min	20
Skötselkomfort	
Pyrolytisk självrengöring	•
Katalysator	•
Grillelementen kan fällas ner	•
CleanGlass-lucka	•
Ångteknik/vattentillförsel	
Ånggeneratorns effekt i kW	1,10
Färskvattenbehållare volym i l	0,3
Insugsrör för upptagning av vatten	•
Säkerhet	
Kylsystemet med kylningsfront	•
Säkerhetsavstängning	•
Driftspärr	•
Luckspärr vid pyrolysdrift	•
Knappspärr	•
Tekniska data	
Ugnsutrymme i liter	76

H 7860 BPX
Handtagsfri ugn
i en perfekt kombinerbar design med stektermometer och BrilliantLight.



EAN: 4002516175254 / Materialnummer: 11130390 /
Gamla materialnummer: 22786075NER

Antal falshöjder	5
Märkning av falshöjder	•
Belysning i tillagningsutrymmet	BrilliantLight
Minsta nischbredd i mm	560
Max nischbredd i mm	568
Minsta nischhöjd i mm	590
Max nischhöjd i mm	595
Nischdjup i mm	550
Vikt, kg	47,0
Total anslutningseffekt, KW	3,70
Spänning i V	220 - 240
Frekvens i Hz	50
Säkring i A	16
Fasantal	1
Anslutningskabel med stickpropp	•
Anslutningskabelns längd i m	1,50
Byta lampa	Service
Medföljande tillbehör	
Bakplåt med PerfectClean HBB 71	1
Gourmet bak- och AirFry-plåt med PerfectClean HBBL 71	1
Långpanna med PerfectClean HUBB 71	1
Ugnsgaller PyroFit	1
FlexiClip teleskopskena PyroFit (par)	1
Trådlös stektermometer	1
Uttagbara ugnsstegar med PyroFit (par)	1
Avkalkningstabletter	2
Valbara displayspråk	
Tillgängliga displayspråk via MultiLingua	□□□□□□□, □□, □□□□, deutsch, dansk, english, suomi, français, ελληνικά, italiano, □□□, □□□, hrvatski, bahasa malaysia, nederlands, norsk, polski, português, română, русский, svenska, srpski, slovenčina, slovenščina, español, čeština, türkçe, українська, magyar

H 7860 BPX
Handtagsfri ugn
i en perfekt kombinerbar design med stektermometer och BrilliantLight.

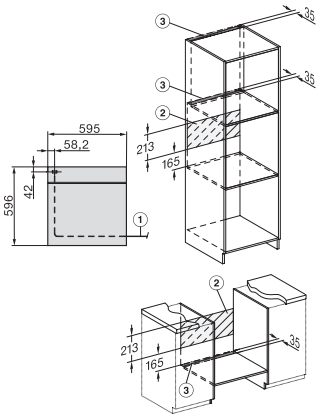

installation H7000 XL, installation drawing

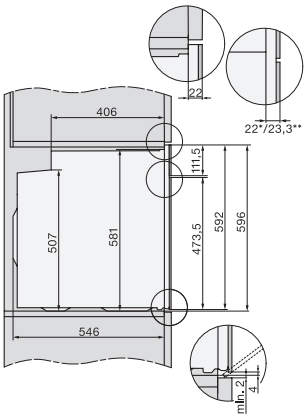

side view H7000 XL, installation drawings

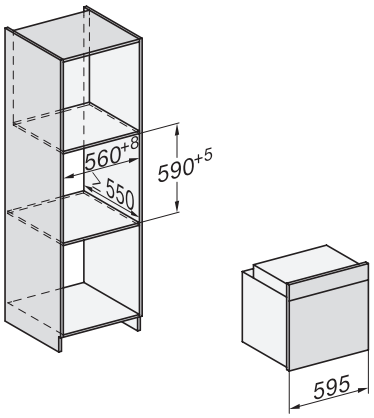

built-in H7000 XL, installation drawing

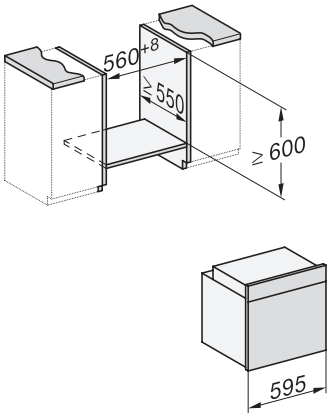

Installation H7000 XL underframe, installation drawings

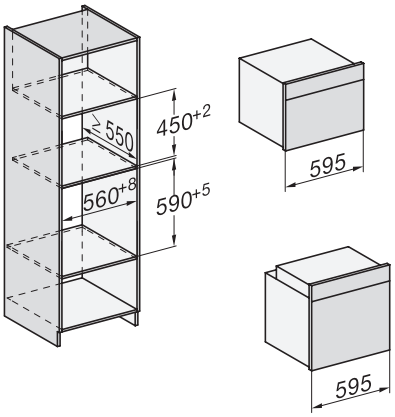

Installation H7000 BM XL, installation drawings

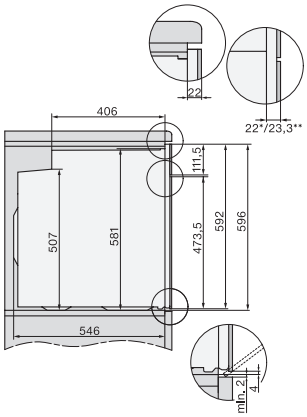

side view H7000 XL build-under, installation drawing

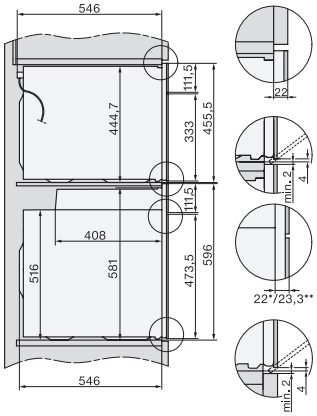

side view Kombi BM XL, installation drawings

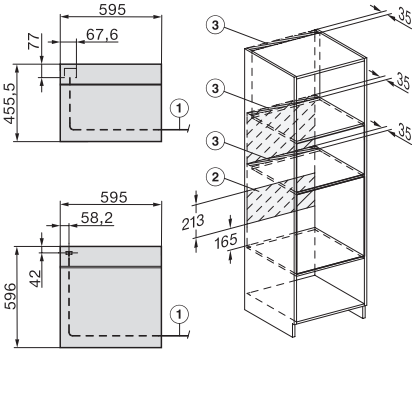

Installation Kombi BM XL, installation drawings