H 7162 BP
Ugn
med klartextdisplay, stektermometer och pyrolys



- Lättläst display med touchstyrning – DirectSensor S
- Minsta möjliga rengöringsinsats – pyrolysutrustning
- En enkel väg till perfekta resultat – Automatikprogram
- Stor plats och flexibilitet – 76 l tillagningsutrymme på 5 nivåer
- Lätt hantering på alla plan – FlexiClip teleskopskenor



EAN: 4002516376385 / Materialnummer: 11582550 /
Gamla materialnummer: 22716245NER

Allmän information	
Modellbeteckning	H 7162 BP
Tillverkarens materialnummer	11582550
EAN-nummer	4002516376385
Marknadsföringsklass	Gold
Konstruktion och design	
Färg	Rostfritt stål/Clean Steel
ContourLine	•
Produktens typ och design	
Ugn	•
Njutningsfördelar	
Snabbuppvärmning	•
Stektermometer	Med sladd
Funktioner	
Varmluft plus	•
Över- och undervärme	•
Intensivbakning	•
Stekautomatik	•
Varmluftsgrillning	•
Grill	•
Undervärme	•
Upptining	•
Automatikprogram	•
Användarkomfort	
Display	DirectSensor S
SoftOpen	•
SoftClose	•
MultiLingua	•
Tidsvisning	•
Äggklocka	•
Programmering tillagningstidsstart	•
Programmering tillagningstidsslut	•
Programmering av tillagningstid	•
Temperaturvisning	•
Ljudsignal vid uppnådd temperatur	•
Temperaturförslag	•
Individuella inställningar	•
Effektivitet	
Energieffektivitetsklass (A+++ till D)	A+
Skötselkomfort	
Rostfritt stål/CleanSteel-yta	•
Pyrolytisk självrengöring	•
Grillelementen kan fällas ner	•
CleanGlass-lucka	•
Säkerhet	
Kylsystemet med kylningsfront	•
Säkerhetsavstängning	•
Driftspärr	•

H 7162 BP
Ugn
med klartextdisplay, stektermometer och pyrolys



EAN: 4002516376385 / Materialnummer: 11582550 /
Gamla materialnummer: 22716245NER

Luckspärr vid pyrolysdrift	•
Tekniska data	
Ugnsutrymme i liter	76
Antal falshöjder	5
Märkning av falshöjder	•
Belysning i tillagningsutrymmet	1 halogenlampa
Minsta nischbredd i mm	560
Max nischbredd i mm	568
Minsta nischhöjd i mm	590
Max nischhöjd i mm	595
Nischdjup i mm	550
Vikt, kg	47,0
Total anslutningseffekt, KW	3,60
Spänning i V	220 - 240
Frekvens i Hz	50
Säkring i A	16
Fasantal	1
Anslutningskabel med stickpropp	•
Anslutningskabelns längd i m	1,50
Byta lampa	Kund
Medföljande tillbehör	
Bakplåt med PerfectClean HBB 71	1
Långpanna med PerfectClean HUBB 71	1
Ugnsgaller med PerfectClean	1
FlexiClip-teleskopskenor HFC 70-C (par)	1
Stektermometer med sladd	1
Uttagbara ugnsstegar med PerfectClean (par)	1
Valbara displayspråk	
Tillgängliga displayspråk via MultiLingua	□□□□□□□□, □□, □□□□, deutsch, dansk, english, suomi, français, ελληνικά, italiano, □□□, □□□, hrvatski, bahasa malaysia, nederlands, norsk, polski, português, română, русский, svenska, srpski, slovenčina, slovenščina, español, čeština, türkçe, українська, magyar

H 7162 BP
Ugn
med klartextdisplay, stektermometer och pyrolys

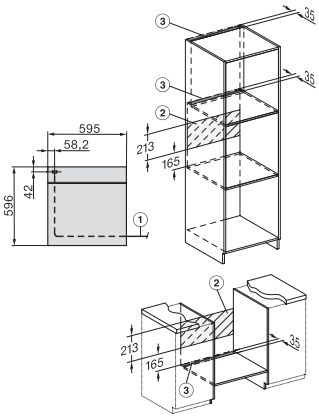

installation H7000 XL, installation drawing

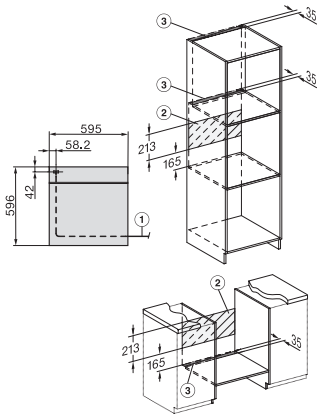

installation H7000 XL, installation drawing, GB, AU

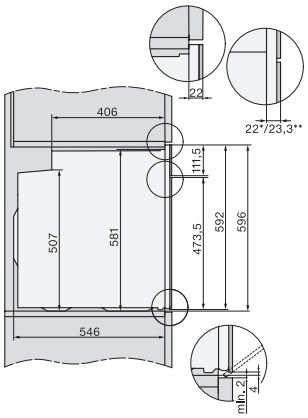

side view H7000 XL, installation drawings

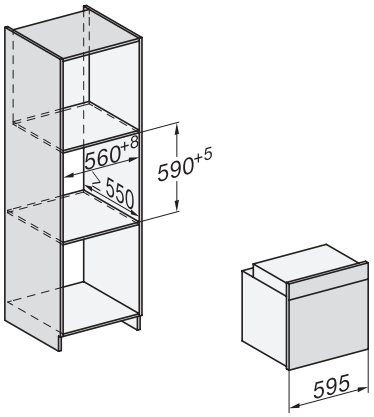

built-in H7000 XL, installation drawing

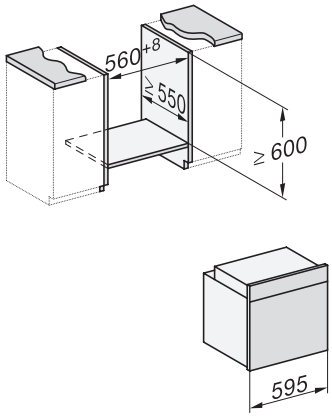

Installation H7000 XL underframe, installation drawings

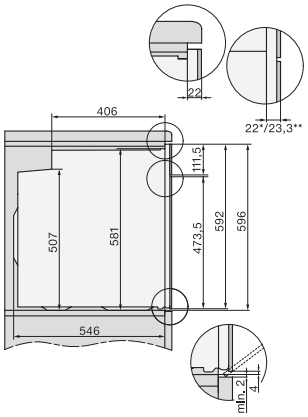

side view H7000 XL build-under, installation drawing