DGC 7350
Kombi-ångugn
för ångkokning, bakning, stekning med uppkoppling, TasteControl, LED-belysning.



- Stor lättläst display med touchstyrning – DirectSensor
- Utmärkta resultat – MonoSteam-ångteknik
- Speciellt lätta degar och fint brynta skorpor – Kombitillagning
- Ser till att maten inte tillagas för mycket – TasteControl
- Enkel rengöring – PerfectClean-utrustning



EAN: 4002516610663 / Materialnummer: 11814300 /
Gamla materialnummer: 22735042NER

Allmän information	
Modellbeteckning	DGC 7350
Tillverkarens materialnummer	11814300
EAN-nummer	4002516610663
Marknadsföringsklass	Gold
Konstruktion och design	
Färg	Rostfritt stål/Clean Steel
ContourLine	•
Produktens typ och design	
Kombi-ångugn	•
Njutningsfördelar	
TasteControl	•
Snabbuppvärmning	•
Förvärmning	•
Extern generering av ånga	•
CrispFunction	•
Funktioner	
Varmluft plus	•
Över- och undervärme	•
Ångkokning	•
Kombitillagning	•
Kombitillagning med stekautomatik	•
Kombitillagning med varmluft plus	•
Kombitillagning med intensivbakning	•
Kombitillagning med över-/undervärme	•
Intensivbakning	•
Stekautomatik	•
Varmluftsgrillning	•
Grill	•
Grillfunktioner	•
Undervärme	•
Upptining	•
Automatikprogram	•
Landsspecifika automatikprogram	•
Specialprogram	•
Användarkomfort	
Anslutning till Miele@home	•
Display	DirectSensor
SoftOpen	•
SoftClose	•
MultiLingua	•
Programmerbara tidsinställda ångpuffar	•
Tillagningstid oberoende av mängd	•
Tidsvisning	•
Datumvisning	•
Äggklocka	•
Programmering tillagningstidsstart	•
Programmering tillagningstidsslut	•

DGC 7350
Kombi-ångugn
för ångkokning, bakning, stekning med uppkoppling, TasteControl, LED-belysning.



EAN: 4002516610663 / Materialnummer: 11814300 /
Gamla materialnummer: 22735042NER

Programmering av tillagningstid	•
Temperaturvisning	•
Ljudsignal vid uppnådd temperatur	•
Temperaturförslag	•
Egna program	•
Individuella inställningar	•
Smart Extras	
Pushmeddelanden	•
Recept	•
Smart Extras	
RemoteUpdate	•
Google-röststyrning	•
Smart Home Integration	•
Effektivitet	
Energieffektivitetsklass (A+++ till D)	A+
Automatisk restvärmeanvändning	•
Anslutningseffekt i frånläge i W	0,3
Anslutningseffekt i beredskapsläge i W	0,8
Anslutningseffekt i nätverksanslutet standbyläge i W	2,0
Tid till automatisk växling till frånläge i min	20
Tid till automatisk växling till standby i min	20
Tid till automatisk växling till nätverksanslutet standbyläge i min	20
Skötselkomfort	
Rostfritt stål/CleanSteel-yta	•
Emaljerat tillagningsutrymme med PerfectClean och katalytisk bakre vägg	•
Extern ånggenerator	•
Bottenvärmare för minskad kondens	•
Skötselprogram	•
Skötselprogram blötläggning	•
Torkprogram för ugnsutrymmet	•
Uttagbara ugnsstegar	•
Avkalkning	•
CleanGlass-lucka	•
Ångteknik/vattentillförsel	
MonoSteam	•
Ånggeneratorns effekt i kW	2,20
Färskvattenbehållare volym i l	1,0
Insugsrör för upptagning av vatten	•
Säkerhet	
Kylsystem med sval front	•
Säkerhetsavstängning	•
Driftspärr	•
Knappspärr	•
Tekniska data	
Ugnsutrymme i liter	76
Antal falshöjder	5
Produktmått (B x H x D) i mm	595 x 596 x 569

DGC 7350
Kombi-ångugn
för ångkokning, bakning, stekning med uppkoppling, TasteControl, LED-belysning.



EAN: 4002516610663 / Materialnummer: 11814300 /
Gamla materialnummer: 22735042NER

Märkning av falshöjder	•
Luckupphängning	Nertill
Belysning i tillagningsutrymmet	1 lysdiod
Minsta temperatur ugnsdrift i °C	30
Max temperatur ugnsdrift i °C	250
Minsta temperatur ångugnsdrift i °C	70
Max temperatur ångugnsdrift i °C	100
Minsta nischbredd i mm	560
Max nischbredd i mm	568
Minsta nischhöjd i mm	590
Max nischhöjd i mm	595
Nischdjup i mm	550
Vikt, kg	42,0
Total anslutningseffekt, KW	3,50
Spänning i V	220 - 240
Frekvens i Hz	50
Säkring i A	16
Fasantal	1
Anslutningskabel med stickpropp	•
Byta lampa	Service
Medföljande tillbehör	
Bakplåt med PerfectClean HBB 71	1
Långpanna med PerfectClean HUBB 71	1
Bak- och stekgaller med PerfectClean HBBR 71	1
FlexiClip teleskopskena med PerfectClean HFC 71 (par)	1
Uttagbara ugnsstegar (par)	1
Hålade tillagningskärl av rostfritt stål	1
Tillagningskärl utan hål av rostfritt stål	1
Avkalkningstabletter	2
Valbara displayspråk	
Tillgängliga displayspråk via MultiLingua	□□□□□□□, □□, □□□□, deutsch, dansk, english, suomi, français, ελληνικά, italiano, □□□, □□□, hrvatski, bahasa malaysia, nederlands, norsk, polski, português, română, русский, svenska, srpski, slovenčina, slovenščina, español, čeština, türkçe, українська, magyar

DGC 7350
Kombi-ångugn
för ångkokning, bakning, stekning med uppkoppling, TasteControl, LED-belysning.

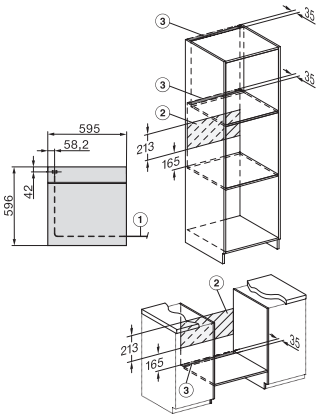

installation H7000 XL, installation drawing

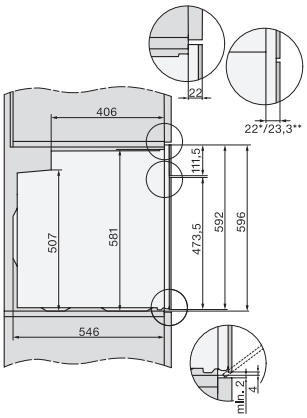

side view H7000 XL, installation drawings

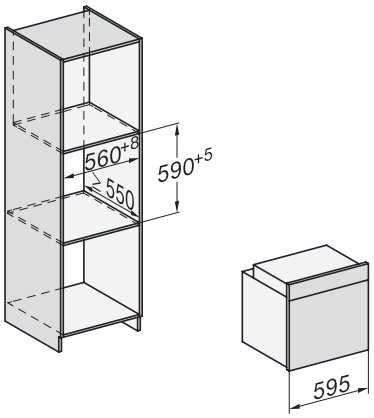

built-in H7000 XL, installation drawing

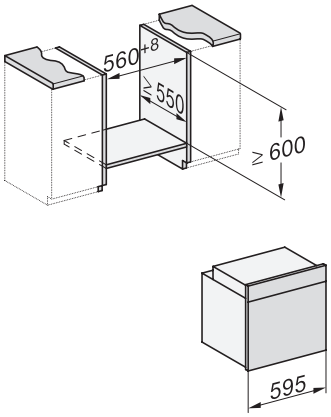

Installation H7000 XL underframe, installation drawings

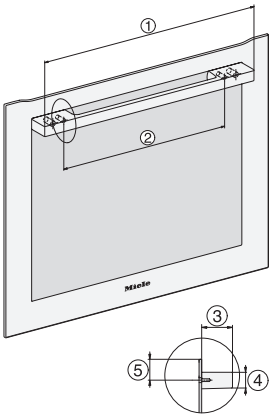

DG2740, DG7140, DGM7340, H2760B/BP, H7140BM, H7x64B/BP, H7x60B/BP installation drawings

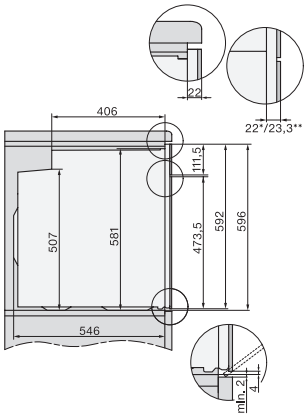

side view H7000 XL build-under, installation drawing