H 2766-1 BP 125 Edition
Ugn
i elegant, svart design med AirFry-funktion samt nätanslutning och pyrolys.



- Klartextdisplay med programvred – EasyControl Plus
- Minsta möjliga rengöringsinsats – pyrolysutrustning
- Produkt med uppkoppling via wifi – Miele@home
- En enkel väg till perfekta resultat – Automatikprogram
- För härligt knapriga och krispiga resultat – funktionen AirFry



EAN: 4002516775393 / Materialnummer: 12433870 /
Gamla materialnummer: 22276675NER

Allmän information	
Modellbeteckning	H 2766-1 BP 125 Edition
Tillverkarens materialnummer	12433870
EAN-nummer	4002516775393
Marknadsföringsklass	Silver
Konstruktion och design	
Färg	Obsidiansvart
BlackLine	•
Produktens typ och design	
Ugn	•
Njutningsfördelar	
Snabbuppvärmning	•
Funktioner	
Varmluft plus	•
Över- och undervärme	•
AirFry	•
Intensivbakning	•
Varmluftsgrillning	•
Grill	•
Automatikprogram	•
Användarkomfort	
Anslutning till Miele@home	•
Display	EasyControl Plus
SoftOpen	•
SoftClose	•
MultiLingua	•
Tidsvisning	•
Äggklocka	•
Programmering tillagningstidsstart	•
Programmering tillagningstidsslut	•
Programmering av tillagningstid	•
Temperaturvisning	•
Ljudsignal vid uppnådd temperatur	•
Temperaturförslag	•
Individuella inställningar	•
Smart Extras	
Pushmeddelanden	•
Recept	•
Smart Extras	
RemoteUpdate	•
Google-röststyrning	•
Smart Home Integration	•
Effektivitet	
Energieffektivitetsklass (A+++ till D)	A+
Anslutningseffekt i frånläge i W	0,3
Anslutningseffekt i beredskapsläge i W	0,8
Anslutningseffekt i nätverksanslutet standbyläge i W	2,0
Tid till automatisk växling till frånläge i min	20

H 2766-1 BP 125 Edition
Ugn
i elegant, svart design med AirFry-funktion samt nätanslutning och pyrolys.



EAN: 4002516775393 / Materialnummer: 12433870 /
Gamla materialnummer: 22276675NER

Tid till automatisk växling till standby i min	20
Tid till automatisk växling till nätverksanslutet standbyläge i min	20
Skötselkomfort	
Pyrolytisk självrengöring	•
CleanGlass-lucka	•
Säkerhet	
Kylsystemet med kylningsfront	•
Säkerhetsavstängning	•
Driftspärr	•
Luckspärr vid pyrolysdrift	•
Tekniska data	
Ugnsutrymme i liter	76
Antal falshöjder	5
Märkning av falshöjder	•
Belysning i tillagningsutrymmet	1 halogenlampa
Minsta nischbredd i mm	560
Max nischbredd i mm	568
Minsta nischhöjd i mm	590
Max nischhöjd i mm	595
Nischdjup i mm	550
Vikt, kg	47,0
Total anslutningseffekt, KW	3,60
Spänning i V	220 - 240
Frekvens i Hz	50
Säkring i A	16
Fasantal	1
Anslutningskabel med stickpropp	•
Anslutningskabelns längd i m	1,50
Byta lampa	Kund
Medföljande tillbehör	
Bakplåt med PerfectClean HBB 71	1
Gourmet bak- och AirFry-plåt med PerfectClean HBBL 71	1
Långpanna med PerfectClean HUBB 71	1
Bak- och stekgaller	1
FlexiClip-teleskopskenor HFC 70-C (par)	1
Uttagbara ugnsstegar (par)	1
Värdekupong för en HGBB71 grill- och stekplåt med PerfectClean	1
Valbara displayspråk	
Tillgängliga displayspråk via MultiLingua	□□□□□□□□, □□, □□□□, deutsch, dansk, english, suomi, français, ελληνικά, italiano, □□□, □□□, hrvatski, bahasa malaysia, nederlands, norsk, polski, português, română, русский, svenska, srpski, slovenčina, slovenščina, español, čeština, türkçe, українська, magyar

H 2766-1 BP 125 Edition
Ugn
i elegant, svart design med AirFry-funktion samt nätanslutning och pyrolys.

H 2766-1 BP 125 Edition
Ugn
i elegant, svart design med AirFry-funktion samt nätanslutning och pyrolys.

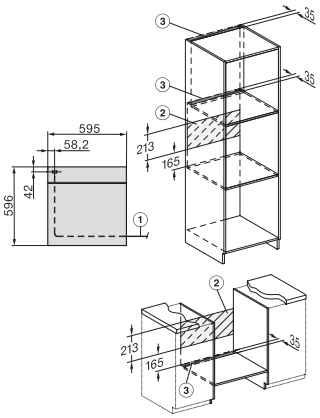

installation H7000 XL, installation drawing

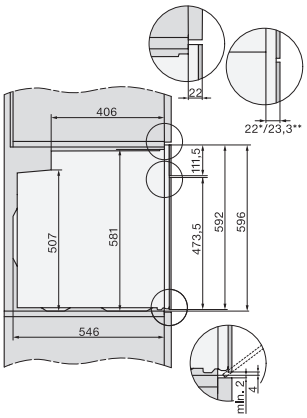

side view H7000 XL, installation drawings

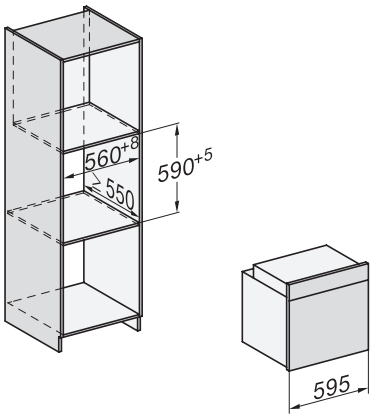

built-in H7000 XL, installation drawing

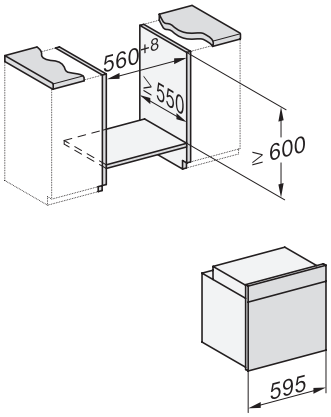

Installation H7000 XL underframe, installation drawings

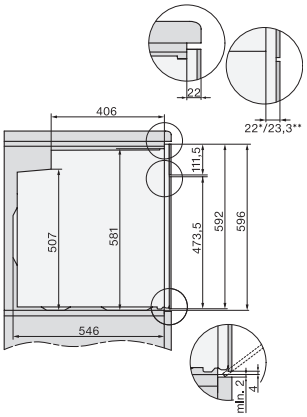

side view H7000 XL build-under, installation drawing

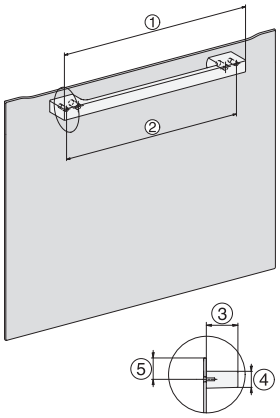

H7x65BP, H7145BM, H7165B, H7365B, H2756B, H2765B/BP, DGC7151, DGC7351 installation drawings