H 2457 BP ACTIVE
Ugn
i modern design med timer och pyrolys till fördelaktigt introduktionspris.



- 7-segmentsdisplay med försänkta vred – EasyControl
- Minsta möjliga rengöringsinsats – pyrolysutrustning
- Stor plats och flexibilitet – 76 l tillagningsutrymme på 5 nivåer
- Enkel användning – FlexiClip teleskopskenor
- Förhindrar att man bränner sig – sval front



EAN: 4002516785583 / Materialnummer: 12453640 /
Gamla materialnummer: 22245725NER

Allmän information	
Modellbeteckning	H 2457 BP ACTIVE
Tillverkarens materialnummer	12453640
EAN-nummer	4002516785583
Marknadsföringsklass	Silver
Konstruktion och design	
Färg	Obsidiansvart
Aktiv	•
Infällbart vred	•
Produktens typ och design	
Ugn	•
Njutningsfördelar	
Snabbuppvärmning	•
Funktioner	
Varmluft plus	•
Över- och undervärme	•
Intensivbakning	•
Varmluftsgrillning	•
Grill	•
Undervärme	•
Användarkomfort	
Display	EasyControl
Tidsvisning	•
Äggklocka	•
Programmering tillagningstidsslut	•
Programmering av tillagningstid	•
Temperaturvisning	•
Ljudsignal vid uppnådd temperatur	•
Temperaturförslag	•
Individuella inställningar	•
Effektivitet	
Energieffektivitetsklass (A+++ till D)	A+
Anslutningseffekt i frånläge i W	0,3
Anslutningseffekt i beredskapsläge i W	0,8
Tid till automatisk växling till frånläge i min	20
Tid till automatisk växling till standby i min	20
Skötselkomfort	
Pyrolytisk självrengöring	•
CleanGlass-lucka	•
Säkerhet	
Kylsystemet med kylningsfront	•
Säkerhetsavstängning	•
Driftspärr	•
Tekniska data	
Ugnsutrymme i liter	76
Antal falshöjder	5
Märkning av falshöjder	•
Belysning i tillagningsutrymmet	1 halogenlampa

H 2457 BP ACTIVE
Ugn
i modern design med timer och pyrolys till fördelaktigt introduktionspris.



EAN: 4002516785583 / Materialnummer: 12453640 /
Gamla materialnummer: 22245725NER

Luckupphängning	Nertill
Minsta nischbredd i mm	560
Max nischbredd i mm	568
Minsta nischhöjd i mm	590
Max nischhöjd i mm	595
Nischdjup i mm	550
Vikt, kg	47,0
Total anslutningseffekt, KW	3,60
Spänning i V	220 - 240
Frekvens i Hz	50
Säkring i A	16
Fasantal	1
Anslutningskabel med stickpropp	•
Anslutningskabelns längd i m	1,50
Byta lampa	Kund
Medföljande tillbehör	
Långpanna med PerfectClean HUBB 71	1
Bak- och stekgaller	1
FlexiClip-teleskopskenor HFC 70-C (par)	1
Uttagbara ugnsstegar (par)	1

H 2457 BP ACTIVE

Ugn

i modern design med timer och pyrolys till fördelaktigt introduktionspris.

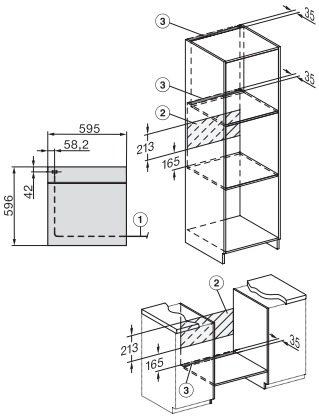

installation H7000 XL, installation drawing

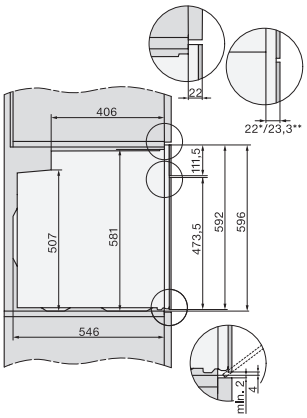

side view H7000 XL, installation drawings

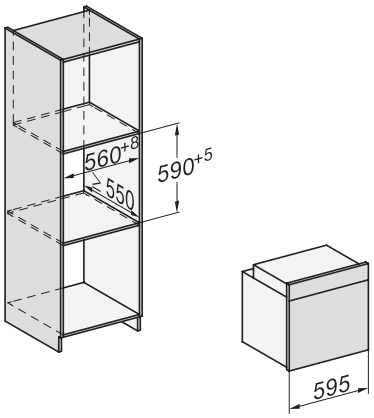

built-in H7000 XL, installation drawing

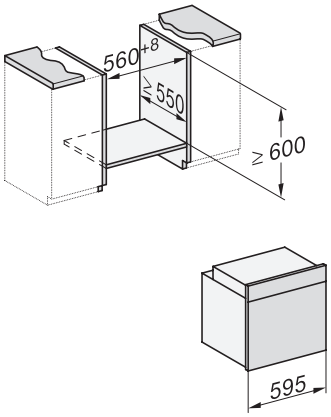

Installation H7000 XL underframe, installation drawings

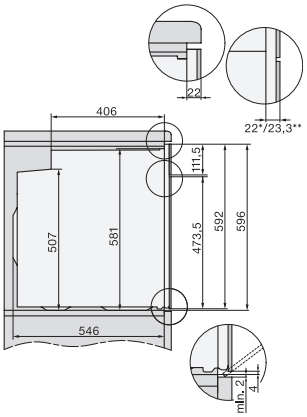

side view H7000 XL build-under, installation drawing

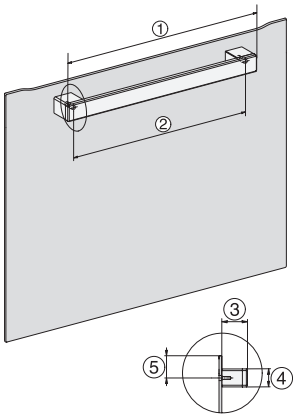

H2465B, H2465BP, H2466B, H2466BP, H2467B, H2467BP, H2468B, H2468BP, H2469B, H2469BP installation drawings