KFN 7774 B

Kyl/frys-kombination för inbyggnad, 178 cm nischhöjd
med PerfectFresh Active, DynaCool och NoFrost för optimal förvaring.



- Individuellt anpassad höjdjustering av dörrhyllor
- 5 ggr längre fräschhet med aktiv fuktning – PerfectFresh Active
- Individuellt justerbar glashyllebelysning med FlexiLight2.0
- Ingen isbildning på frysta livsmedel, avfrostning görs av NoFrost
- Jämn temperaturfördelning inuti hela kylskåpet – DynaCool



EAN: 4002516895312 / Materialnummer: 12819470 /
Gamla materialnummer: 38777406EU1

Allmän information	
Modellbeteckning	KFN 7774 B
Tillverkarens materialnummer	12819470
EAN-nummer	4002516895312
Marknadsföringsklass	Platinum
Produktkategori	
Kyl/frys-kombination	•
Konstruktion	
Inbyggnadsmaskin	•
Integrerad inbyggnadsmaskin	•
Luckupphängning	höger
Luckupphängning, utbytbar	•
Design	
Belysning frysdel	LED
Belysning fläkt	•
Belysning fräschhetssystem	•
Användarkomfort	
Belysning för kyldel	FlexiLight 2,0
Anslutning till Miele@home	•
Fresh-system	PerfectFresh Active
Fininställning inre dörr	•
ComfortClean	•
ComfortSize	•
DynaCool	•
NoFrost	•
DuplexCool	•
VarioRoom	•
SoftClose	•
SelfClose	•
Is-/vattendosering med färskvattenanslutning	Nej
Smart Extras	
Tips för kylning	•
RemoteUpdate	•
Kylningslägen	•
Pushmeddelanden	•
Smart Home Integration	•
Smart Extras	
Google-röststyrning	•
Styrelektronik	
Användarkoncept	FreshTouch
Kyldelen kan stängas av	•
Oberoende temperaturreglering av kyl- och frysdelen	•
SuperCool	•
SuperFrost snabbinfrysning	•
Antal temperaturzoner	3
Sabbatläge	•
Partyläge	•
Semesterläge	•

KFN 7774 B

Kyl/frys-kombination för inbyggnad, 178 cm nischhöjd
med PerfectFresh Active, DynaCool och NoFrost för optimal förvaring.



EAN: 4002516895312 / Materialnummer: 12819470 /
Gamla materialnummer: 38777406EU1

Kylprodukt/-zon	
Antal hyllor	4
varav delbara (FlexiBoard)	1
varav belysta	2
Antal lådor	2
Torr bakvägg	CleanSteel
Antal dörrhyllor för konserver	1
Dörrhylla för flaskor	1
Dörrhyllor	2
Frysskåp/-zon	
Antal fryslådor	3
varav på utdragsanordningar	2
Effektivitet	
Energieffektivitetsklass (A–G)	B
Energiförbrukning per år, kWh	131,77
Energiförbrukning per 24 timmar, kWh	0,36
Säkerhet	
Spärrfunktion	•
Akustiskt dörrlarm	•
Akustiskt temperaturlarm frysdel	•
Optiskt dörrlarm	•
Optiskt temperaturlarm	•
Indikering strömavbrott frysdel	•
Tekniska data	
Minsta nischbredd i mm	560
Max nischbredd i mm	570
Minsta nischhöjd i mm	1772
Max nischhöjd i mm	1788
Nischdjup i mm	550
Produktbredd i mm	559
Produkthöjd i mm	1770
Produktdjup i mm	546
Vikt, kg	73,6
Fästningsteknik	Fast dörr
Max. vikt på kyldelens frontdörr i kg	18
Max. vikt på frysdelens frontdörr i kg	12
Klimatklass	SN-T
Kylzon, liter	175
varav PerfectFresh-zon i l	71
4-stjärning fryszon, liter	70
Total nyttovolym, i l	245
Säkerhet vid strömavbrott i tim	9
Infrysningskapacitet i kg/24 tim.	6,00
Ljudnivåklass (A–D)	A
Ljudnivå i dB(A) re1pW	29
Energiförbrukning i milliampere (mA)	1400
Spänning i V	220 - 240
Säkring i A	10

KFN 7774 B

Kyl/frys-kombination för inbyggnad, 178 cm nischhöjd
med PerfectFresh Active, DynaCool och NoFrost för optimal förvaring.



EAN: 4002516895312 / Materialnummer: 12819470 /
Gamla materialnummer: 38777406EU1

Fasantal	1
Frekvens i Hz	50 - 60
Längd anslutningskabel, m	2,2
Byta lampa	Service
Medföljande tillbehör	
Ägghållare	•
Sorteringsbox PerfectFresh	•
Istärningslåda	•

KFN 7774 B

Kyl/frys-kombination för inbyggnad, 178 cm nischhöjd
med PerfectFresh Active, DynaCool och NoFrost för optimal förvaring.

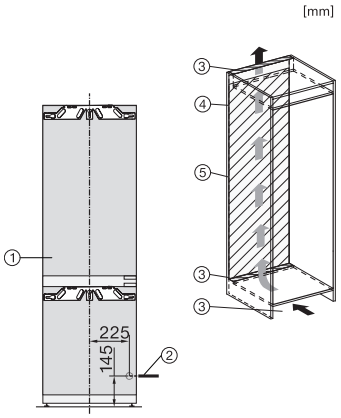

KFN7734C, KFN7734F, KFN7734D, KFN7764D, KFN7785D, KFN7744E, KFN7774B, installation

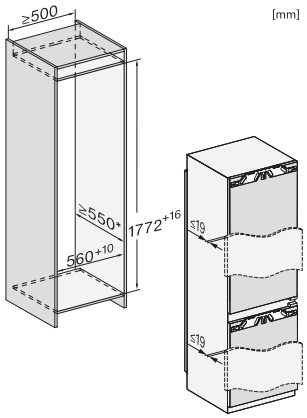

KFN7734C, KFN7734F, KFN7734D, KFN7764D, KFN7785D, KFN7744E, KFN7774B, built-in

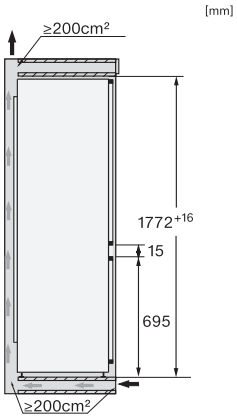

KFNS7734D, KFN7734C, KFN7734F, KFN7734D, KFN7764D, KFN7785D, KFN7744E, KFN7774B, side view