KFN 7734 B

Kyl/frys-kombination för inbyggnad, 178 cm nischhöjd
för optimal förvaring med DynaCool, komfortabel LED-belysning och NoFrost.



- Rymlig låda med justerbar fuktighet – DailyFresh
- Optimal och underhållsfri belysning av insidan med LED
- Ingen isbildning på frysta livsmedel, avfrostning görs av NoFrost
- Jämn temperaturfördelning inuti hela kylskåpet – DynaCool
- Rengöring av dörrhyllorna i diskmaskinen – ComfortClean



EAN: 4002516895329 / Materialnummer: 12819480 /
Gamla materialnummer: 38773404EU1

Allmän information	
Modellbeteckning	KFN 7734 B
Tillverkarens materialnummer	12819480
EAN-nummer	4002516895329
Marknadsföringsklass	Gold
Produktkategori	
Kyl/frys-kombination	•
Konstruktion	
Inbyggnadsmaskin	•
Integrerad inbyggnadsmaskin	•
Luckupphängning	höger
Luckupphängning, utbytbar	•
Användarkomfort	
Belysning för kyldel	LED
Anslutning till Miele@home	•
Fresh-system	DailyFresh
ComfortClean	•
ComfortSize	•
DynaCool	•
NoFrost	•
DuplexCool	•
VarioRoom	•
SoftClose	•
Is-/vattendosering med färskvattenanslutning	Nej
Smart Extras	
Tips för kylning	•
RemoteUpdate	•
Kylningslägen	•
Pushmeddelanden	•
Smart Home Integration	•
Smart Extras	
Google-röststyrning	•
Styrelektronik	
Användarkoncept	SensorTouch
Kyldelen kan stängas av	•
Oberoende temperaturreglering av kyl- och frysdelen	•
SuperCool	•
SuperFrost snabbinfrysning	•
Antal temperaturzoner	2
Sabbatläge	•
Partyläge	•
Semesterläge	•
Kylprodukt/-zon	
Antal hyllor	5
varav delbara (FlexiBoard)	1
Antal lådor	1
Antal dörrhyllor för konserver	2
Dörrhylla för flaskor	1

KFN 7734 B

Kyl/frys-kombination för inbyggnad, 178 cm nischhöjd
för optimal förvaring med DynaCool, komfortabel LED-belysning och NoFrost.



EAN: 4002516895329 / Materialnummer: 12819480 /
Gamla materialnummer: 38773404EU1

Dörrhyllor	3
Frysskåp/-zon	
Antal fryslådor	3
Effektivitet	
Energieffektivitetsklass (A–G)	B
Energiförbrukning per år, kWh	115,71
Energiförbrukning per 24 timmar, kWh	0,31
Säkerhet	
Spärrfunktion	•
Akustiskt dörrlarm	•
Akustiskt temperaturlarm frysdel	•
Optiskt dörrlarm	•
Optiskt temperaturlarm	•
Indikering strömavbrott frysdel	•
Tekniska data	
Minsta nischbredd i mm	560
Max nischbredd i mm	570
Minsta nischhöjd i mm	1772
Max nischhöjd i mm	1788
Nischdjup i mm	550
Produktbredd i mm	559
Produkthöjd i mm	1770
Produktdjup i mm	546
Vikt, kg	67,9
Fästningsteknik	Fast dörr
Max. vikt på kyldelens frontdörr i kg	18
Max. vikt på frysdelens frontdörr i kg	12
Klimatklass	SN-T
Kylzon, liter	183
4-stjärning fryszon, liter	70
Total nyttovolym, i l	253
Säkerhet vid strömavbrott i tim	9
Infrysningskapacitet i kg/24 tim.	6,00
Ljudnivåklass (A–D)	A
Ljudnivå i dB(A) re1pW	29
Energiförbrukning i milliampere (mA)	1400
Spänning i V	220 - 240
Säkring i A	10
Fasantal	1
Frekvens i Hz	50 - 60
Längd anslutningskabel, m	2,2
Byta lampa	Service
Medföljande tillbehör	
Ägghållare	•
Istärningslåda	•

KFN 7734 B

Kyl/frys-kombination för inbyggnad, 178 cm nischhöjd
för optimal förvaring med DynaCool, komfortabel LED-belysning och NoFrost.

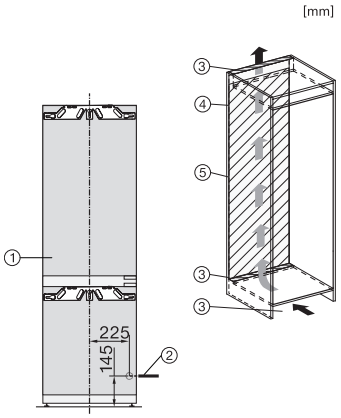

KFN7734C, KFN7734F, KFN7734D, KFN7764D, KFN7785D, KFN7744E, KFN7774B, installation

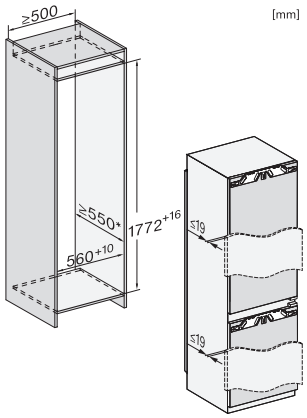

KFN7734C, KFN7734F, KFN7734D, KFN7764D, KFN7785D, KFN7744E, KFN7774B, built-in

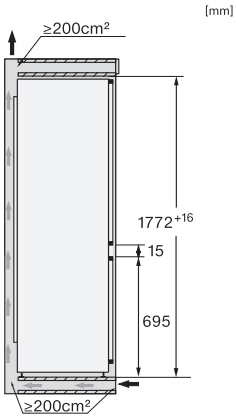

KFNS7734D, KFN7734C, KFN7734F, KFN7734D, KFN7764D, KFN7785D, KFN7744E, KFN7774B, side view