H 7440 BM

Kompaktugn med mikrovågsfunktion
i en perfekt kombinerbar design med automatikprogram och kombidrift.



- Stor klartextdisplay med touchknappar – DirectSensor
- Enkel rengöring – Till.utrymme med PerfectClean och linnestruktur
- Jämnare och snabbare resultat – Quick & Gentle
- Produkt med uppkoppling via wifi – Miele@home
- Till målet med ett knapptryck – Snabb-MV och popcornknapp

EAN: 4002516935810 / Materialnummer: 12821670 /
Gamla materialnummer: 22744006NER

Allmän information	
Modellbeteckning	H 7440 BM
Tillverkarens materialnummer	12821670
EAN-nummer	4002516935810
Marknadsföringsklass	Gold
Konstruktion och design	
VitroLine	•
Produktens typ och design	
Ugnar med mikrovågsfunktion	•
3 i 1	Ugn, Mikrovågsugn, Ugn med mikrovågsfunktion
Färg på produkter	Pearlbeige
Njutningsfördelar	
Quick & Gentle	•
Snabbuppvärmning	•
Förvärmning	•
Varmhållning	•
Funktioner	
Upptining	•
Varmluft plus	•
Stekautomatik	•
Mikrovågsfunktion	•
Mikrovågsfunktion med grill	•
Mikrovågsfunktion med varmluftsgrill	•
Mikrovågsfunktion med varmluft plus	•
Mikrovågsfunktion med stekautomatik	•
Specialprogram	•
Varmluftsgrillning	•
Grill	•
Eco-varmluft	•
Automatikprogram	•
Landsspecifika automatikprogram	•
Användarkomfort	
Anslutning till Miele@home	•
Display	DirectSensor
SoftOpen	•
SoftClose	•
MultiLingua	•
Popcorn-funktion	•
Tidsvisning	•
Tidssynkronisering	•
Datumvisning	•
Äggklocka	•
Programmering tillagningstidsstart	•
Programmering tillagningstidsslut	•
Programmering av tillagningstid	•
Temperaturvisning	•
Ljudsignal vid uppnådd temperatur	•

H 7440 BM

Kompaktugn med mikrovågsfunktion
i en perfekt kombinerbar design med automatikprogram och kombidrift.



EAN: 4002516935810 / Materialnummer: 12821670 /
Gamla materialnummer: 22744006NER

Temperaturförslag	•
Förslag mikrovågseffekt	•
Snabbknapp mikro	•
Egna program	•
Individuella inställningar	•
Smart Extras	
Recept	•
Google-röststyrning	•
Pushmeddelanden	•
RemoteUpdate	•
Smart Home Integration	•
Effektivitet	
Automatisk restvärmeanvändning	•
Anslutningseffekt i frånläge i W	0,3
Anslutningseffekt i beredskapsläge i W	0,8
Anslutningseffekt i nätverksanslutet standbyläge i W	2,0
Tid till automatisk växling till frånläge i min	20
Tid till automatisk växling till standby i min	20
Tid till automatisk växling till nätverksanslutet standbyläge i min	20
Skötselkomfort	
Rostfritt ugnsutrymme med vävstruktur och PerfectClean	•
Grillelementen kan fällas ner	•
CleanGlass-lucka	•
Säkerhet	
Kylsystemet med kylningsfront	•
Säkerhetsavstängning	•
Driftspärr	•
Knappspärr	•
Tekniska data	
Ugnsutrymme i liter	43
Antal falshöjder	3
Belysning i tillagningsutrymmet	1 lysdiod
Temperaturer i °C	30–250
Elektroniskt styrd mikrovågseffekt	•
Mikrovågseffektnivåer i W	80 /150 /300 /450 /600 /850 /1000
Minsta nischbredd i mm	560
Max nischbredd i mm	568
Minsta nischhöjd i mm	450
Max nischhöjd i mm	452
Nischdjup i mm	550
Vikt, kg	36,0
Total anslutningseffekt, KW	2,70
Spänning i V	220-240
Frekvens i Hz	50
Säkring i A	16
Fasantal	1
Anslutningskabel med stickpropp	•

H 7440 BM

Kompaktugn med mikrovågsfunktion
i en perfekt kombinerbar design med automatikprogram och kombidrift.



EAN: 4002516935810 / Materialnummer: 12821670 /
Gamla materialnummer: 22744006NER

Anslutningskabelns längd i m	2,00
Byta lampa	Service
Medföljande tillbehör	
Ugnsgaller med PerfectClean	1
Glasform	1
Valbara displayspråk	
Tillgängliga displayspråk via MultiLingua	□□□□□□□, □□, □□□□, deutsch, dansk, english, suomi, français, ελληνικά, italiano, □□□, □□□, hrvatski, bahasa malaysia, nederlands, norsk, polski, português, română, русский, svenska, srpski, slovenčina, slovenščina, español, čeština, türkçe, українська, magyar

H 7440 BM

Kompaktugn med mikrovågsfunktion
i en perfekt kombinerbar design med automatikprogram och kombidrift.

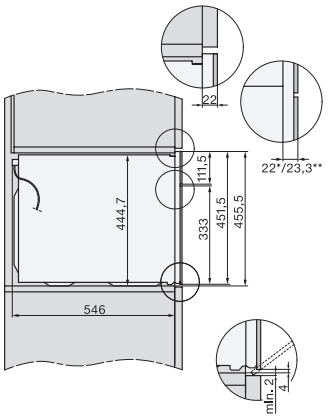

side view H7000 BM, installation drawings

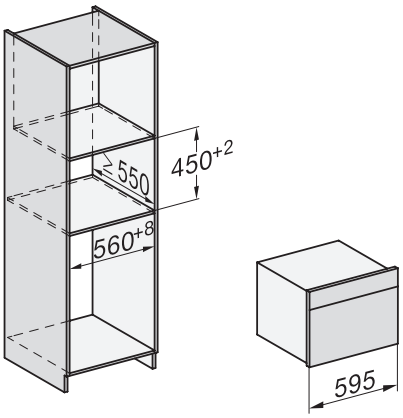

built-in H7000 BM, installation drawing

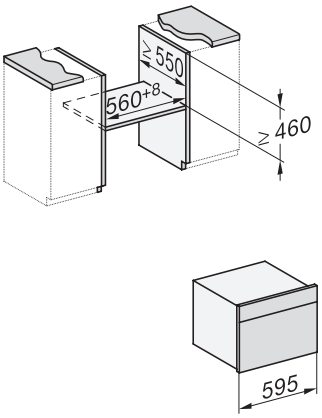

built-in H7000 BM build-under, installation drawings

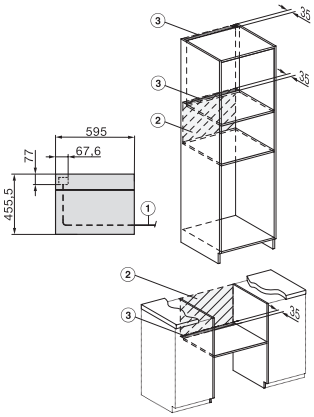

installation H7000 BM, installation drawing

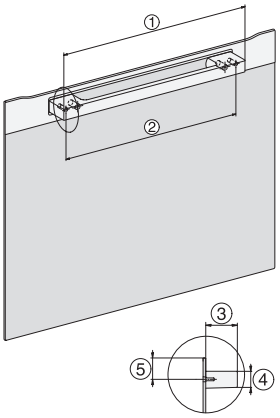

H7000 handle, installation drawing

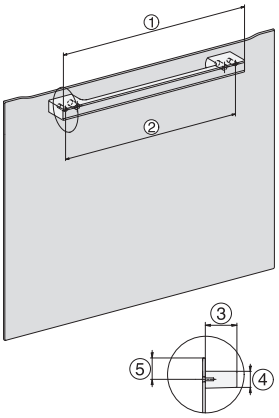

H7000 handle, glass, installation drawings

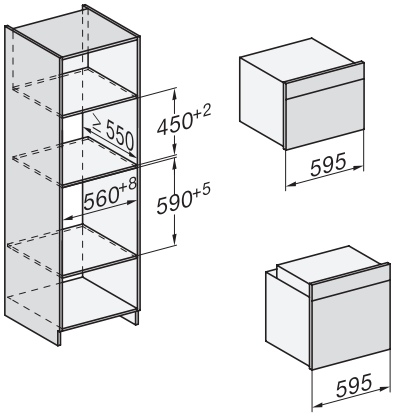

Installation H7000 BM XL, installation drawings

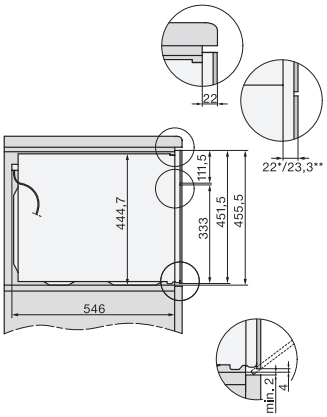

side view H7000 BM build-under, installation drawings

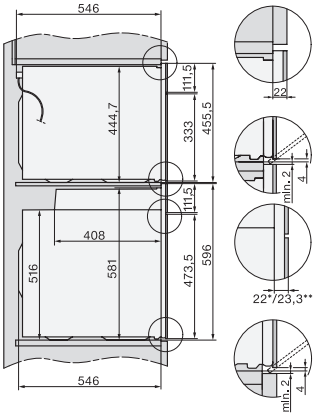

side view Kombi BM XL, installation drawings

H 7440 BM

Kompaktugn med mikrovågsfunktion
i en perfekt kombinerbar design med automatikprogram och kombidrift.

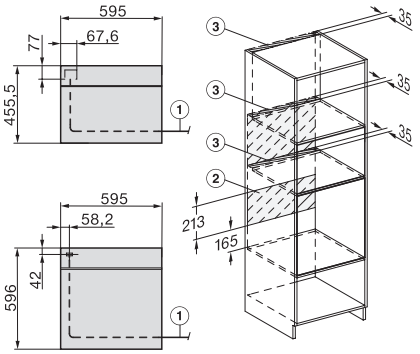

Installation Kombi BM XL, installation drawings