DAD 4870 Levantar
Bänkfläkt
800 mm | 655 m3/h | 62.0 dB(a) | Touch | Con@ctivity | DynamicWhite



- Enkel installation i cirkulationsdrift m. #Plug&Play tillbehörsset
- Motordriven ångskärm – Hood in Motion
- -
- DynamicWhite – harmonisering av färgtemperatur med övrig belysning
- Effektiv filtrering – fettfilter av rostfritt stål med 10 skikt



EAN: 4002516985921 / Materialnummer: 12979260 /
Gamla materialnummer: 28D4870BNER

Allmän information	
Modellbeteckning	DAD 4870 Levantar
Tillverkarens materialnummer	12979260
EAN-nummer	4002516985921
Marknadsföringsklass	Gold
Konstruktion	
Bänkfläkt	•
Konstruktion och design	
Färg	Obsidiansvart
Funktioner	
Typ av fläkt	ombyggbar
Nödvänd. extra ombyggn.sats cirkulationsdrift	DUU 600,DUP 150
Nödvändigt extra aktivt kolfilter	DKF 30-P, DKF 30-R
Design	
Kantuppsugning	•
Användarkomfort	
Anslutning till Miele@home	•
Elektronisk styrning	•
Con@ctivity	Personligt anpassad
Effektlägen (antal utan boosterläge)	3
SmartControl	•
Boosterlägen	2
Eftergångstid 5 till 15 minuter	•
Indikering byte fettfilter	•
Indikering byte aktivt kolfilter	•
Hood in motion	•
Smart Extras	
AmbientLight	•
DynamicWhite	•
RemoteUpdate	•
Pushmeddelanden	•
Smart Home Integration	•
Smart Extras	
Google-röststyrning	•
Effektivitet	
Energieffektivitetsklass (A+++ till D)	A
PowerManagement-system	•
Årlig energiförbrukning i kWh/år	41,1
Fluiddynamisk effektivitetsklass	A
Belysningseffektivitetsklass	A
Fettfiltreringseffektivitetsklass	B
Skötselkomfort	
Lättskött innerutrymme i fläktkåpan CleanCover	•
Filtersystem	
Antal fettfilter i rostfritt stål som kan diskas i maskin (10 lager)	2
Belysning	
Antal x Watt	1 x 12 W

DAD 4870 Levantar
Bänkfläkt
800 mm | 655 m3/h | 62.0 dB(a) | Touch | Con@ctivity | DynamicWhite



EAN: 4002516985921 / Materialnummer: 12979260 /
Gamla materialnummer: 28D4870BNER

Belysningsstyrka i lux	400 lx
Färgtemperatur i K	3500 Kelvin
Belysning med dimmerfunktion	•
Fläkt	
Dubbelsidigt fläktsug	•
Frånluft	
Fläkteffekt steg 1 (m^3/h) enligt EN 61591	205
Fläkteffekt steg 2 (m^3/h) enligt EN 61591	350
Fläkteffekt steg 3 (m^3/h) enligt EN 61591	450
Fläkteffekt boosterläge (m^3/h)	610
Fläkteffekt boosterläge 2 (m^3/h) enligt EN 61591	655
Ljudeffekt steg 1 (dB(A) re1pW) enligt EN 60704-3	43,0
Ljudeffekt steg 2 (dB(A) re1pW) enligt EN 60704-3	55,0
Ljudeffekt steg 3 (dB(A) re1pW) enligt EN 60704-3	62,0
Ljudeffekt boosterläge (dB(A) re1pW) enl. EN 60704-3	69,0
Ljudeffekt boosterläge 2 (dB(A) re1pW) enligt EN 60704-3	71,0
Ljudtryck steg 1 (dB(A) re20µPa) enligt EN 60704-2-13	30,0
Ljudtryck steg 2 (dB(A) re20µPa) enligt EN 60704-2-13	42,0
Ljudtryck steg 3 (dB(A) re20µPa) enligt EN 60704-2-13	48,0
Ljudtryck boosterläge (dB(A) re20µPa) enl. EN 60704-2-13	55,0
Ljudtryck boosterläge 2 (dB(A) re 20 µPa) enligt EN 60704-2-13	57,0
Cirkulationsdrift	
Fläkteffekt steg 1 (m^3/h) enligt EN 61591	165
Fläkteffekt steg 2 (m^3/h) enligt EN 61591	320
Fläkteffekt steg 3 (m^3/h) enligt EN 61591	420
Fläkteffekt boosterläge (m^3/h) enligt EN 61591	525
Fläkteffekt boosterläge 2 (m^3/h) enligt EN 61591	560
Ljudeffekt steg 1 (dB(A) re1pW) enligt EN 60704-3	49,0
Ljudtrycksnivå i intensivnivå (dB(A) re 1 pW) enligt EN 60704-3	74,0
Ljudeffekt steg 2 (dB(A) re1pW) enligt EN 60704-3	63,0
Ljudeffekt steg 3 (dB(A) re1pW) enligt EN 60704-3	69,0
Ljudeffekt boosterläge 2 (dB(A) re1pW) enligt EN 60704-3	75,0
Ljudtryck steg 1 (dB(A) re20µPa) enligt EN 60704-2-13	36,0
Ljudtryck steg 2 (dB(A) re20µPa) enligt EN 60704-2-13	50,0
Ljudtryck steg 3 (dB(A) re20µPa) enligt EN 60704-2-13	55,0
Ljudtrycksnivå i intensivnivå (dB(A) re 20 µPa) enligt EN 60704-2-13	61,0
Ljudtryck boosterläge 2 (dB(A) re 20 µPa) enligt EN 60704-2-13	62,0
Säkerhet	
Säkerhetsavstängning	•
Härdat säkerhetsglas	•
Tekniska data	
Totalhöjd fläktkåpa, frånluft och extern fläkt, min. i mm	1008
Totalhöjd fläktkåpa, frånluft och extern fläkt, max. i mm	1288
Totalhöjd fläktkåpa cirkulationsdrift, min. i mm	1008

DAD 4870 Levantar
Bänkfläkt
800 mm | 655 m3/h | 62.0 dB(a) | Touch | Con@ctivity | DynamicWhite



EAN: 4002516985921 / Materialnummer: 12979260 /
Gamla materialnummer: 28D4870BNER

Totalhöjd fläktkåpa cirkulationsdrift, max i mm	1288
Fläktkåpans bredd, mm	800
Ursågningsmått i mm (bredd) vid ovanpåliggande montering	790
Ursågningsmått i mm (djup) vid ovanpåliggande montering	106
Ursågningsmått i mm (bredd) vid planmontering – insida	790
Ursågningsmått i mm (djup) vid planmontering – insida	106
Ursågningsmått i mm (bredd) vid planmontering – utsida	804
Ursågningsmått i mm (djup) vid planmontering – utsida	124
Fläktkåpans höjd, mm	708
Nettovikt i kg	34,0
Fläktkåpans djup, mm	171
Längd anslutningskabel, m	1,3
Skyddskontakt	•
Total anslutningseffekt, KW	0,25
Installation på skåpsbotten	Yes
Installation på golv	Yes
Minsta basenhetsbredd i mm	900
Glasramens bredd i mm	800
Spänning i V	230
Säkring i A	10
Fasantal	1
Frekvens i Hz	50
Monteringsanvisningar	
Frånluftsanslutning nere	•
Diameter frånluftsstos, mm	150
Optimal kombination med häll beroende på tillgänglighet	KM 8482 FL, KM 8484 FL, KM 8585 FL
Gemensam installation med häll i en ursågning	Yes
Planmonterad installation	Yes
Ovanpåliggande installation	Yes
Medföljande tillbehör	
Förlängda maskinfötter	•
Mellanlist för kombination med häll	•

DAD 4870 Levantar
Bänkfläkt
800 mm | 655 m3/h | 62.0 dB(a) | Touch | Con@ctivity | DynamicWhite

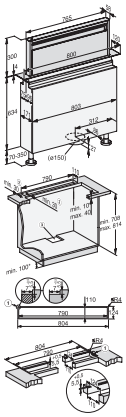

DAD4870, DAD6880, Installation drawings

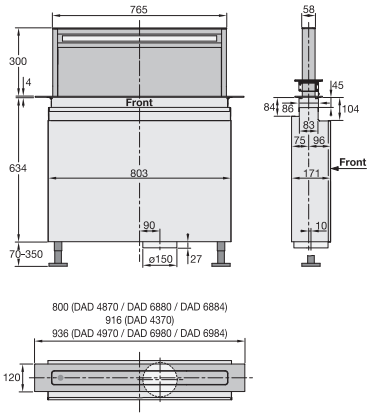

DAD4370, DAD4870, DAD4970, DAD6880, DAD6980, Installation drawings

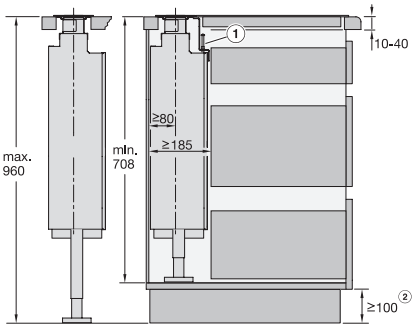

DAD4370, DAD4870, DAD4970, DAD6880, DAD6980, Installation drawings

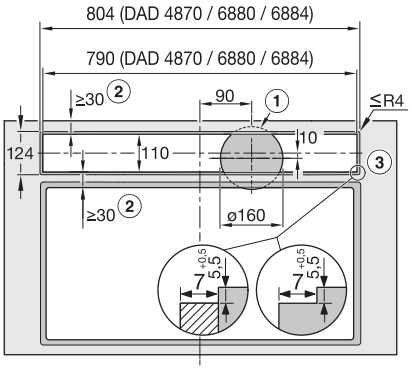

DAD4870, DAD6880, flush, Installation drawings

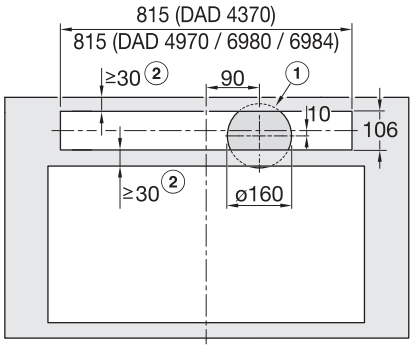

DAD4370, DAD4970, DAD6980, overlying, Installation drawings

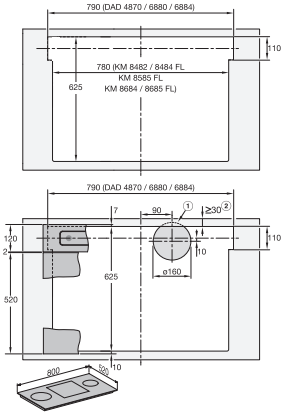

DAD4870, DAD6880, surface mounted installation, common cutout, Installation drawings

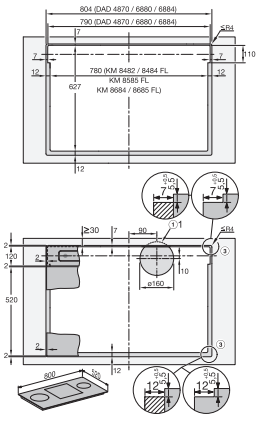

DAD4870, DAD6880, flush, Installation drawings

