# DAD 6880 Levantar Ambient
Bänkfläkt
800 mm | 655 m3/h | 62.0 dB(a) | Touch | Con@ctivity | AmbientLight



- Enkel installation i cirkulationsdrift m. #Plug&Play tillbehörsset
- Motordriven ångskärm – Hood in Motion
- -
- AmbientLight# – individuell, färgad belysning för en inbjudande atmosfär
- Effektiv filtrering – fettfilter av rostfritt stål med 10 skikt




EAN: 4002516985945 / Materialnummer: 12979280 /
Gamla materialnummer: 28D6880BNER

| | |
|---|---|
| **Allmän information** | |
| Modellbeteckning | DAD 6880 Levantar Ambient |
| Tillverkarens materialnummer | 12979280 |
| EAN-nummer | 4002516985945 |
| Marknadsföringsklass | Platinum |
| **Konstruktion** | |
| Bänkfläkt | • |
| **Konstruktion och design** | |
| Färg | Obsidiansvart |
| **Funktioner** | |
| Typ av fläkt | ombyggbar |
| Nödvänd. extra ombyggn.sats cirkulationsdrift | DUU 600,DUP 150 |
| Nödvändigt extra aktivt kolfilter | DKF 30-P, DKF 30-R |
| **Design** | |
| Kantuppsugning | • |
| **Användarkomfort** | |
| Anslutning till Miele@home | • |
| Elektronisk styrning | • |
| Con@ctivity | Personligt anpassad |
| Effektlägen (antal utan boosterläge) | 3 |
| SmartControl White | • |
| Boosterlägen | 2 |
| Eftergångstid 5 till 15 minuter | • |
| Indikering byte fettfilter | • |
| Indikering byte aktivt kolfilter | • |
| Hood in motion | • |
| **Smart Extras** | |
| AmbientLight | • |
| DynamicWhite | • |
| RemoteUpdate | • |
| Pushmeddelanden | • |
| Smart Home Integration | • |
| **Smart Extras** | |
| Google-röststyrning | • |
| **Effektivitet** | |
| Energieffektivitetsklass (A+++ till D) | A |
| PowerManagement-system | • |
| Årlig energiförbrukning i kWh/år | 41,1 |
| Fluiddynamisk effektivitetsklass | A |
| Belysningseffektivitetsklass | A |
| Fettfiltreringseffektivitetsklass | B |
| **Skötselkomfort** | |
| Lättskött innerutrymme i fläktkåpan CleanCover | • |
| **Filtersystem** | |
| Antal fettfilter i rostfritt stål som kan diskas i maskin (10 lager) | 2 |

DAD 6880 Levantar Ambient
Bänkfläkt
800 mm | 655 m3/h | 62.0 dB(a) | Touch | Con@ctivity | AmbientLight



EAN: 4002516985945 / Materialnummer: 12979280 /
Gamla materialnummer: 28D6880BNER

| | |
|---|---|
| **Belysning** | |
| Antal x Watt | 1x 12W + 1x 8W |
| Belysningsstyrka i lux | 400 lx |
| Färgtemperatur i K | 3500 Kelvin |
| Belysning med dimmerfunktion | • |
| Stämningsbelysning färgad | • |
| **Fläkt** | |
| Dubbelsidigt fläktsug | • |
| **Frånluft** | |
| Fläkteffekt steg 1 ($m^3$/h) enligt EN 61591 | 205 |
| Fläkteffekt steg 2 ($m^3$/h) enligt EN 61591 | 350 |
| Fläkteffekt steg 3 ($m^3$/h) enligt EN 61591 | 450 |
| Fläkteffekt boosterläge ($m^3$/h) | 610 |
| Fläkteffekt boosterläge 2 ($m^3$/h) enligt EN 61591 | 655 |
| Ljudeffekt steg 1 (dB(A) re1pW) enligt EN 60704-3 | 43,0 |
| Ljudeffekt steg 2 (dB(A) re1pW) enligt EN 60704-3 | 55,0 |
| Ljudeffekt steg 3 (dB(A) re1pW) enligt EN 60704-3 | 62,0 |
| Ljudeffekt boosterläge (dB(A) re1pW) enl. EN 60704-3 | 69,0 |
| Ljudeffekt boosterläge 2 (dB(A) re1pW) enligt EN 60704-3 | 71,0 |
| Ljudtryck steg 1 (dB(A) re20µPa) enligt EN 60704-2-13 | 30,0 |
| Ljudtryck steg 2 (dB(A) re20µPa) enligt EN 60704-2-13 | 42,0 |
| Ljudtryck steg 3 (dB(A) re20µPa) enligt EN 60704-2-13 | 48,0 |
| Ljudtryck boosterläge (dB(A) re20µPa) enl. EN 60704-2-13 | 55,0 |
| Ljudtryck boosterläge 2 (dB(A) re 20 µPa) enligt EN 60704-2-13 | 57,0 |
| **Cirkulationsdrift** | |
| Fläkteffekt steg 1 ($m^3$/h) enligt EN 61591 | 165 |
| Fläkteffekt steg 2 ($m^3$/h) enligt EN 61591 | 320 |
| Fläkteffekt steg 3 ($m^3$/h) enligt EN 61591 | 420 |
| Fläkteffekt boosterläge ($m^3$/h) enligt EN 61591 | 525 |
| Fläkteffekt boosterläge 2 ($m^3$/h) enligt EN 61591 | 560 |
| Ljudeffekt steg 1 (dB(A) re1pW) enligt EN 60704-3 | 49,0 |
| Ljudtrycksnivå i intensivnivå (dB(A) re 1 pW) enligt EN 60704-3 | 74,0 |
| Ljudeffekt steg 2 (dB(A) re1pW) enligt EN 60704-3 | 63,0 |
| Ljudeffekt steg 3 (dB(A) re1pW) enligt EN 60704-3 | 69,0 |
| Ljudeffekt boosterläge 2 (dB(A) re1pW) enligt EN 60704-3 | 75,0 |
| Ljudtryck steg 1 (dB(A) re20µPa) enligt EN 60704-2-13 | 36,0 |
| Ljudtryck steg 2 (dB(A) re20µPa) enligt EN 60704-2-13 | 50,0 |
| Ljudtryck steg 3 (dB(A) re20µPa) enligt EN 60704-2-13 | 55,0 |
| Ljudtrycksnivå i intensivnivå (dB(A) re 20 µPa) enligt EN 60704-2-13 | 61,0 |
| Ljudtryck boosterläge 2 (dB(A) re 20 µPa) enligt EN 60704-2-13 | 62,0 |
| **Säkerhet** | |
| Säkerhetsavstängning | • |
| Härdat säkerhetsglas | • |

DAD 6880 Levantar Ambient
Bänkfläkt
800 mm | 655 m3/h | 62.0 dB(a) | Touch | Con@ctivity | AmbientLight



EAN: 4002516985945 / Materialnummer: 12979280 /
Gamla materialnummer: 28D6880BNER

| **Tekniska data** | |
|---|---|
| Totalhöjd fläktkåpa, frånluft och extern fläkt, min. i mm | 1008 |
| Totalhöjd fläktkåpa, frånluft och extern fläkt, max. i mm | 1288 |
| Totalhöjd fläktkåpa cirkulationsdrift, min. i mm | 1008 |
| Totalhöjd fläktkåpa cirkulationsdrift, max i mm | 1288 |
| Fläktkåpans bredd, mm | 800 |
| Ursågningsmått i mm (bredd) vid ovanpåliggande montering | 790 |
| Ursågningsmått i mm (djup) vid ovanpåliggande montering | 106 |
| Ursågningsmått i mm (bredd) vid planmontering – insida | 790 |
| Ursågningsmått i mm (djup) vid planmontering – insida | 106 |
| Ursågningsmått i mm (bredd) vid planmontering – utsida | 804 |
| Ursågningsmått i mm (djup) vid planmontering – utsida | 124 |
| Fläktkåpans höjd, mm | 708 |
| Nettovikt i kg | 34,0 |
| Fläktkåpans djup, mm | 171 |
| Längd anslutningskabel, m | 1,3 |
| Skyddskontakt | • |
| Total anslutningseffekt, KW | 0,26 |
| Installation på skåpsbotten | Yes |
| Installation på golv | Yes |
| Minsta basenhetsbredd i mm | 900 |
| Glasramens bredd i mm | 800 |
| Spänning i V | 230 |
| Säkring i A | 10 |
| Fasantal | 1 |
| Frekvens i Hz | 50 |
| **Monteringsanvisningar** | |
| Frånluftsanslutning nere | • |
| Diameter frånluftsstos, mm | 150 |
| Optimal kombination med häll beroende på tillgänglighet | KM 8684 FL, KM 8685 FL |
| Gemensam installation med häll i en ursågning | Yes |
| Planmonterad installation | Yes |
| Ovanpåliggande installation | Yes |
| **Medföljande tillbehör** | |
| Förlängda maskinfötter | • |
| Mellanlist för kombination med häll | • |

# DAD 6880 Levantar Ambient
Bänkfläkt
800 mm | 655 m3/h | 62.0 dB(a) | Touch | Con@ctivity | AmbientLight

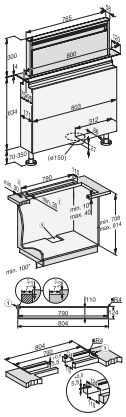

DAD4870, DAD6880, Installation drawings

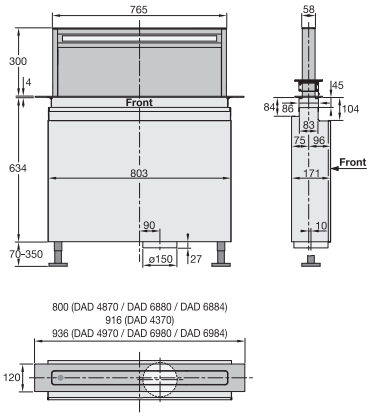


DAD4370, DAD4870, DAD4970, DAD6880, DAD6980, Installation drawings

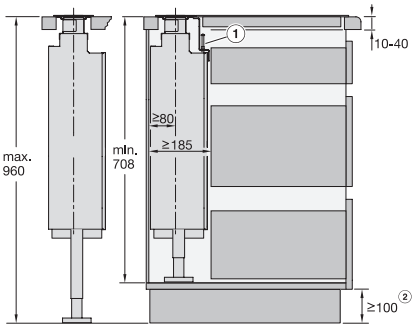


DAD4370, DAD4870, DAD4970, DAD6880, DAD6980, Installation drawings

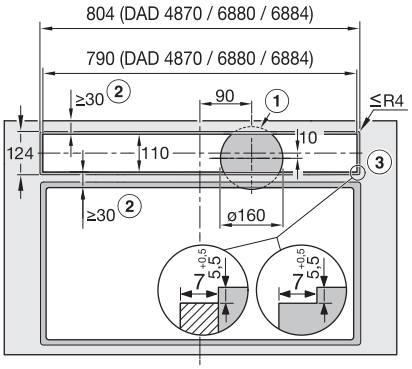


DAD4870, DAD6880, flush, Installation drawings

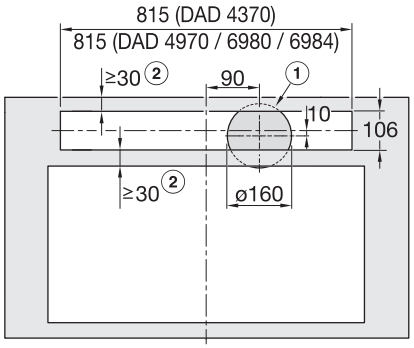


DAD4370, DAD4970, DAD6980, overlying, Installation drawings

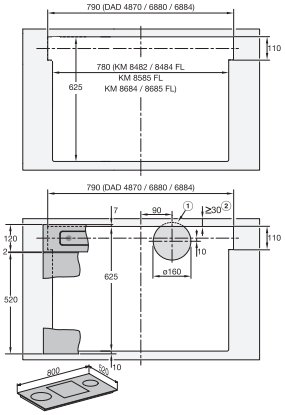


DAD4870, DAD6880, surface mounted installation, common cutout, Installation drawings

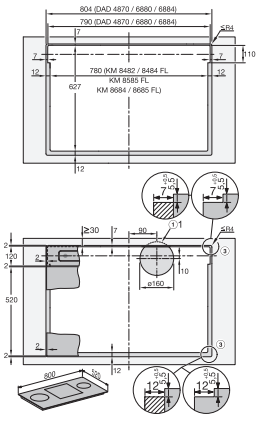


DAD4870, DAD6880, flush, Installation drawings

