WS770Q WCS
W2 frontmatad tvättmaskin
A-30 %* I 10 kg I 1600 v/min I TwinDos I QuickPowerWash I SteamCare



EAN: 4002517014613 / Materialnummer: 13084240 /
Gamla materialnummer: 11S770Q1NDS

- Byggda för 20 år perfekt tvättvård*
- Spara ännu mer energi med A -30 %**
- Spara upp till 40 % tvättmedel med TwinDos® tack vare automatisk dosering***
- QuickPowerWash ger effektiva och snabba resultat på bara 49 minuter****
- SteamCare reducerar stryktiden med upp till 50 % och fräschar upp dina kläder

* Under utvecklingen av modellserien W1/W2-tvättmaskinerna testade Miele modeller och kärnkomponenter med 5000 tvättcykler (= 5 tvättar per vecka under 50 veckor per år) i olika program. Ingen garanti lämnas för slutprodukternas hållbarhet. Mer: miele.se/20years

** 30 % energisnålare än gränsvärdet (52) för energieffektivitetsklass A.

*** Jämfört med manuell dosering och baserat på interna testresultat.

**** Detta gäller alla Mieles tvättmaskiner som kan upprepa de process- och maskintekniska parametrar som beskrivs i sammanfattningen av testrapporten WL 1110/18.

Allmän information	
Modellbeteckning	WS770Q WCS
Tillverkarens materialnummer	13084240
EAN-nummer	4002517014613
Marknadsföringsklass	Platinum
Konstruktion	
Kan monteras som tvättpelare	•
Side-by-Side	•
Kan skjutas in under bänkskiva	•
Luckupphängning	höger
Konstruktion	
Produktnamn	W2
Frontmatade tvättmaskiner	•
Centrifugering	
Max. centrifugeringsvarvtal	1600
Sköljstopp	•
Funktion “utan centrifugering”	•
Design	
Färg på produkten	Lotusvit
Dörrdesign	Glasdörr, silvervit/grafitgrå
Färg vridknapp	Silvervit/grafitgrå ring
Kontrollpanelens utformning	Snedställd
Typ av användning	Vred
Display	ComfortSensor
Rengöringseffekt	
Automatisk tvättmedelsdosering TwinDos	•
Portionsdosering CapDosing	•
Fläckalternativ	•
AddProgrammes	•
Skonsam textilvård	
Skontrumma	•
Tvättmängd, kg	10
Användarkomfort	
Anslutning till Miele@home	•
Uppskjuten start med upp till 24 timmar	•
Resttidsindikering	•
Tidsvisning	•
Trumbelysning	LED
MultiLingua	•
AutoClean tvättmedelslåda	•
AddLoad	•
Smart Extras	
Fyllnadsnivåer	•
Tvätthjälp	•
AddProgrammes	•
MobileStart	•
AI Diagnostics	•
RemoteUpdate	•

WS770Q WCS
W2 frontmatad tvättmaskin
A-30 %* I 10 kg I 1600 v/min I TwinDos I QuickPowerWash I SteamCare



EAN: 4002517014613 / Materialnummer: 13084240 /
Gamla materialnummer: 11S770Q1NDS

Pushmeddelanden	•
Smart Home Integration	•
Effektivitet	
Energieffektivitetsklass (A – G)	A
Energisnålare än gränsvärdet (52) för energieffektivitetsklass A	30%
Viktad energiförbrukning per 100 driftcykler för tvättcykeln i kWh	36
Viktad vattenförbrukning per driftcykel i liter	47
Centrifugeringseffektivitetsklass (A – G)	A
Ljudnivåklass (vid centrifugering) (A – D)	A
Ljudnivå vid centrifugering i dB(A) re 1 pW	72
Programlängd “ECO 40–60” vid nominell kapacitet	239
Anslutningseffekt i frånläge i W	0,50
Anslutningseffekt i standbyläge i W	0,50
Anslutningseffekt i nätverksanslutet standbyläge i W	2,00
Tid till automatisk koppling i frånläge i min	15
Tid till automatisk koppling i standbyläge i min	15
Tid till automatisk koppling i nätverksanslutet standbyläge i min	15
Automatisk mängdautomatik FlexLoad	•
Förbrukningsprognos	•
Tvätt på låga temperaturer “kallt” och “20 °C”	•
Mängdautomatik	•
Vattenmängdsmätare	•
Löddersensor	•
Tvättprogram	
QuickPowerWash	•
Bomull	•
Strykfri tvätt	•
Fintvätt	•
Siden (handtvätt)	•
Ylle (handtvätt)	•
Express 20	•
Mörka textilier/Jeans	•
Outdoor	•
Impregnering	•
Träningskläder	•
Träningsskor	•
Maskinrengöring	•
Bara sköljning	•
ECO 40–60	•
Skjortor/blusar	•
PowerFresh	•
Dun/täcken	•
Gardiner	•
Nya kläder	•
SmartMatic®	•
Endast skrynkelreducering	•

WS770Q WCS
W2 frontmatad tvättmaskin
A-30 %* I 10 kg I 1600 v/min I TwinDos I QuickPowerWash I SteamCare



EAN: 4002517014613 / Materialnummer: 13084240 /
Gamla materialnummer: 11S770Q1NDS

Rengöring trumma	•
Sängkläder	•
Tillval tvätt	
SingleWash	•
Kort	•
Blötläggning	•
Förtvätt	•
Extra vatten	•
Extra sköljning	•
Extra tyst	•
Skrynkelreducering med ånga	•
Summer	•
Hygiene plus	•
Energibesparing	•
Säkerhet	
Vattenskyddssystem	Watercontrol-System
Pinkod	•
Optiskt gränssnitt	•
Tekniska data	
Mått (H x B x D) i mm	850 x 596 x 621
Dimensioner, mm (bredd)	596
Dimensioner, mm (höjd)	850
Dimensioner, mm (djup)	621
Maskinens djup med öppen lucka i mm	1092
Produktdjup utan lucka i mm	600
Vikt, kg	89
Spänning i V	220 - 240
Säkring i A	10
Frekvens i Hz	50
Total anslutningseffekt, KW	2,10 - 2,40
Längd vattenavloppsslang, m	1,50
Medföljande tillbehör	
UltraPhase 1 + 2	•
Värdekupong för 5 patroner Miele UltraPhase	•
Valbara displayspråk	
Valbara displayspråk med MultiLingua	deutsch, dansk, english (GB), suomi, norsk, português, русский, svenska, slovenčina, español, čeština, українська

WS770Q WCS
W2 frontmatad tvättmaskin
A-30 %* I 10 kg I 1600 v/min I TwinDos I QuickPowerWash I SteamCare

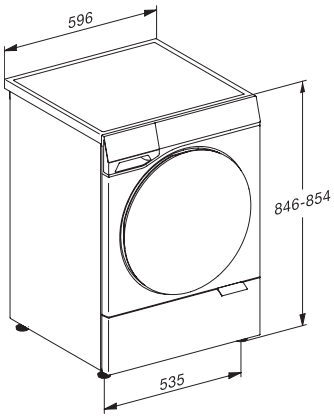

W2 with glass door, fascia 17 degree, measures in mm

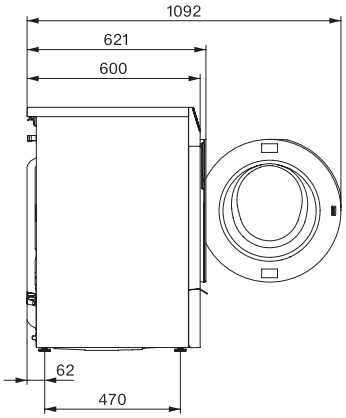

W2 with glass door, fascia 17 degree, measures in mm

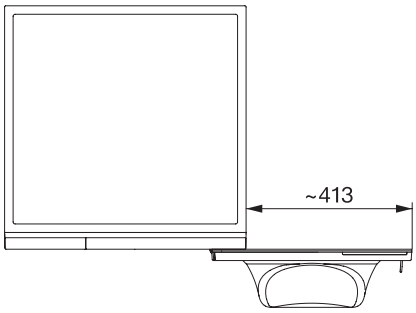

W2 with glass door, fascia 17 degree, measures in mm

